IGNISTAL

PLINSKI ROŠTILJ



TEHNIČKE INFORMACIJE

BROJ ARTIKLA	G9254OD	
UKUPNI TOPLOTNI UNOS	12.8 kW (932 g/h)	 CE 2575-26
KATEGORIJA PLINA	$I_{3BP(37)}$	
VRSTA PLINA	Butan G30 i PropanG31	
PRITISAK PLINA	37 mbar	
VELIČINA INJEKTORA	0.85mm	
IDENTIFIKACIJSKI KOD	2575DM28150	

ZA UPOTREBU NA OTVORENOM I U DOBRO PROVJETRENIM PROSTORIMA.

UPOZORENJE: DOSTUPNI DIJELOVI MOGU BITI VEOMA VRUĆI. DRŽITE MALU DJECU PODALJE. PROČITAJTE UPUTSTVA PRIJE KORIŠTENJA UREĐAJA.

VAŽNO:

- Pažljivo pročitajte sljedeća uputstva i uvjerite se da je vaš roštilj pravilno instaliran, sastavljen i održavan.
- Nepoštivanje ovih uputstava može dovesti do ozbiljnih tjelesnih povreda i/ili oštećenja imovine.
- Ako imate bilo kakvih pitanja u vezi sa sastavljanjem ili radom, obratite se svom prodavaču ili LPG plinskoj kompaniji.
- Kada se koristi na tlu, uređaj i bocu uvijek postavite na ravnu površinu.
- Nikada ne palite uređaj sa POKLOPCEM u zatvorenom položaju.
- Nikada ne palite niti koristite bočni plamenik sa spuštenim poklopcem.
- Vaš roštilj se može koristiti sa plinskim bocama između 11 kg i 15 kg.
- Vaš roštilj će raditi bolje ako se koriste propan ili LPG mješavine.
- Butan se može koristiti, ali zbog brzine uređaja boca će težiti smrzavanju i isporučivati plin pod smanjenim pritiskom, što utiče na performanse vašeg roštilja.

NAPOMENA ZA POTROŠAČA: Sačuvajte za buduću upotrebu.

POVEZIVANJE PLINSKE BOCE NA UREĐAJ

- Ovaj uređaj je pogodan samo za upotrebu sa butanom ili propanom niskog pritiska ili LPG mješavinama, opremljen odgovarajućim regulatorom niskog pritiska putem fleksibilnog crijeva.
- Crijevo treba biti pričvršćeno za regulator i uređaj pomoću stezaljki za crijevo (šelni).
- Ovaj roštilj je podešen da radi na regulatoru od 30 mbar za LPG mješavine. Molimo konsultujte svog LPG prodavača za informacije o odgovarajućem regulatoru za plinsku bocu.

REGULATOR I CRIJEVO

- Ovaj predmet se ne isporučuje uz roštilj, možete ga kupiti kod vašeg prodavača opreme ili ovlaštenog distributera LPG plina.
- Koristite samo regulatore i crijeva odobrene za LP plin na gore navedenim pritiscima.
- Očekivani životni vijek regulatora procjenjuje se na 10 godina. Preporučuje se da se regulator zamijeni u roku od 10 godina od datuma proizvodnje.
- Upotreba pogrešnog regulatora ili crijeva je nesigurna; uvijek provjerite imate li ispravne stavke prije rukovanja roštiljem.
- Korišteno crijevo mora biti u skladu sa relevantnim standardima za zemlju upotrebe.
- Dužina crijeva mora biti maksimalno 1,5 metara. Istrošeno ili oštećeno crijevo mora se zamijeniti.
- Osigurajte da crijevo nije zapriječeno, presavijeno ili u kontaktu sa bilo kojim dijelom roštilja osim na mjestu njegovog povezivanja.

SKLADIŠTENJE UREĐAJA

- Skladištenje uređaja u zatvorenom prostoru dozvoljeno je samo ako je boca odspojena i uklonjena sa uređaja.
- Kada se uređaj ne koristi duže vrijeme, treba ga čuvati u originalnom pakovanju i u suhom okruženju bez prašine.

PLINSKA BOCA

- Plinska boca se ne smije ispuštati niti se s njom smije grubo rukovati.
- Ako se uređaj ne koristi, boca mora biti odspojena.
- Vratite zaštitni poklopac na bocu nakon odvajanja boce od uređaja.
- Boce se moraju čuvati na otvorenom u uspravnom položaju i van domašaja djece.
- Boca se nikada ne smije čuvati tamo gdje temperature mogu preći 50°C. Ne čuvajte bocu u blizini plamena, pilot svjetala ili drugih izvora paljenja.
- NE PUŠITE U BLIZINI BOCE(A). Ovaj roštilj je dizajniran za upotrebu na otvorenom, dalje od zapaljivih materijala.
- Važno je da nema prepreka iznad glave i da postoji minimalna udaljenost od 1m sa strane ili stražnje strane uređaja.
- Važno je da ventilacijski otvori uređaja nisu blokirani.
- Roštilj se mora koristiti na ravnoj, stabilnoj površini.
- Uređaj treba biti zaštićen od direktnog propuha i treba biti postavljen ili zaštićen od direktnog prodiranja bilo kakve vode koja curi (npr. kiša).
- Dijelove koje je zapečatio proizvođač ili njegov zastupnik korisnik ne smije mijenjati.

Na bilo kojem dijelu ovog roštilja ne smiju se vršiti nikakve izmjene, a popravke i održavanje treba da obavlja samo registrovani serviser.

POVEZIVANJE NA UREĐAJ

- Prije povezivanja, osigurajte da nema krhotina zaglavljenih u glavi plinske boce, regulatoru, plameniku i dijelovima plamenika.
- Pauci i insekti se mogu gnijezditi unutar i začepiti plamenik/venturi cijev na otvoru.
- Začepljen plamenik može dovesti do požara ispod uređaja. Očistite rupe plamenika pomoću jakog čistača za cijevi.
- Postavite crijevo na uređaj koristeći ključ da ga zategnete na navoj priključka.
- Ako se crijevo zamijeni, mora se osigurati na priključcima uređaja i regulatora pomoću stezaljki za crijevo.
- Odvojite regulator od boce (prema uputstvima isporučenim uz regulator) kada se roštilj ne koristi.
- Roštilj se mora koristiti u dobro provjetrenom prostoru.
- Ne ometajte protok zraka za sagorijevanje do plamenika kada je roštilj u upotrebi.
- KORISTITE OVAJ ROŠTILJ SAMO NA OTVORENOM.

PROVJERITE CURENJA PRIJE UPOTREBE

Nikada ne provjeravajte curenje otvorenim plamenom, uvijek koristite otopinu sapunice.

KAKO PROVJERITI CURENJE

- Napravite 2-3 tečne otopine za otkrivanje curenja miješanjem jednog dijela tekućine za pranje posuđa sa 3 dijela vode.
- Osigurajte da je kontrolni ventil ISKLJUČEN (OFF).
- Spojite regulator na bocu i ON/OFF ventil na plamenik, osigurajte da su spojevi sigurni, a zatim UKLJUČITE plin.
- Četkicom nanesite otopinu sapunice na crijevo i sve spojeve.
- Ako se pojave mjehurići, imate curenje, koje se mora otkloniti prije upotrebe.
- Ponovo testirajte nakon popravke kvara.
- ISKLJUČITE plin na boci nakon testiranja.
- Ako se otkrije curenje i ne može se otkloniti, ne pokušavajte sami popraviti curenje već konsultujte svog prodavača plina.

PALJENJE GLAVNIH PLAMENIKA

- Otvorite poklopac prije paljenja plamenika roštilja.
- Osigurajte da su svi kontrolni točkići na roštilju u položaju "OFF".
- Polako i glatko otvorite ventil za kontrolu plina na boci.
- Iz položaja "OFF", pritisnite i okrenite krajnji lijevi kontrolni točkić u smjeru suprotnom od kazaljke na satu do položaja "MAX".
- Pritisnite dugme za paljenje nekoliko puta dok se lijevi plamenik ne upali.
- Okrenite desni kontrolni točkić na položaj "MAX" da biste ga upalili pomoću lijevog plamenika.
- Ako se plamenici ne upale, ISKLJUČITE (OFF), sačekajte 3 minute i ponovite postupak.

UPOZORENJE: Prije pečenja prve namirnice, ostavite roštilj da se zagrijava 15 minuta, držite poklopac zatvoren i sve plamenike na "MAX". Ovo će očistiti sve elemente od bilo kakvih ostataka preostalih tokom procesa proizvodnje. UPOZORENJE: Ako osjetite miris plina, isključite izvor plina i podignite poklopac roštilja.

ČIŠĆENJE I ODRŽAVANJE

- **OPREZ: Sva čišćenja i održavanja treba obavljati kada je roštilj hladan i sa dovodom goriva ISKLJUČENIM na plinskoj boci.**
- **ČIŠĆENJE: "Spaljivanje" roštilja nakon svake upotrebe (otprilike 15 minuta) svest će prekomjerne ostatke hrane na minimum.**

VANJSKA POVRŠINA

- **Koristite blagi deterdžent ili sodu bikarbonu i otopinu tople vode.**
- **Neabrazivni prašak za ribanje se može koristiti na tvrdokornim mrljama, zatim isperite vodom.**
- **Ako unutrašnja površina poklopca roštilja izgleda kao da se ljušti boja, to znači da se zapečena naslaga masnoće pretvorila u ugljen i ljušti se.**
- **Temeljito očistite jakom, vrućom otopinom sapunice. Isperite vodom i ostavite da se potpuno osuši.**

NIKADA NE KORISTITE SREDSTVO ZA ČIŠĆENJE RERNI.

UNUTRAŠNJOST DNA ROŠTILJA

- **Uklonite ostatke koristeći četku, strugač i/ili jastučić za čišćenje, zatim operite otopinom sapunice.**
- **Isperite vodom i ostavite da se osuši.**

REŠETKA ZA PEČENJE

- **Koristite blagu otopinu sapunice. Neabrazivni prašak za ribanje se može koristiti na tvrdokornim mrljama, zatim isperite vodom.**

ČIŠĆENJE SKLOPA PLAMENIKA

- **ISKLJUČITE plin na kontrolnom dugmetu i odvojite bocu. Uklonite rešetku za hlađenje.**
- **Očistite plamenik mekom četkom ili ispušite komprimiranim zrakom i obrišite krpom.**
- **Očistite sve začepljene dijelove čistačem za cijevi ili krutom žicom (poput otvorene spajalice za papir).**
- **Pregledajte plamenik na oštećenja (pukotine ili rupe). Ako se pronađe oštećenje, zamijenite novim plamenikom.**
- **Ponovo instalirajte plamenik, provjerite da li su otvori plinskog ventila pravilno postavljeni i osigurani unutar ulaza plamenika (venturi).**

SERVISIRANJE

- **Vaš plinski roštilj treba jednom godišnje servisirati kvalifikovana osoba.**

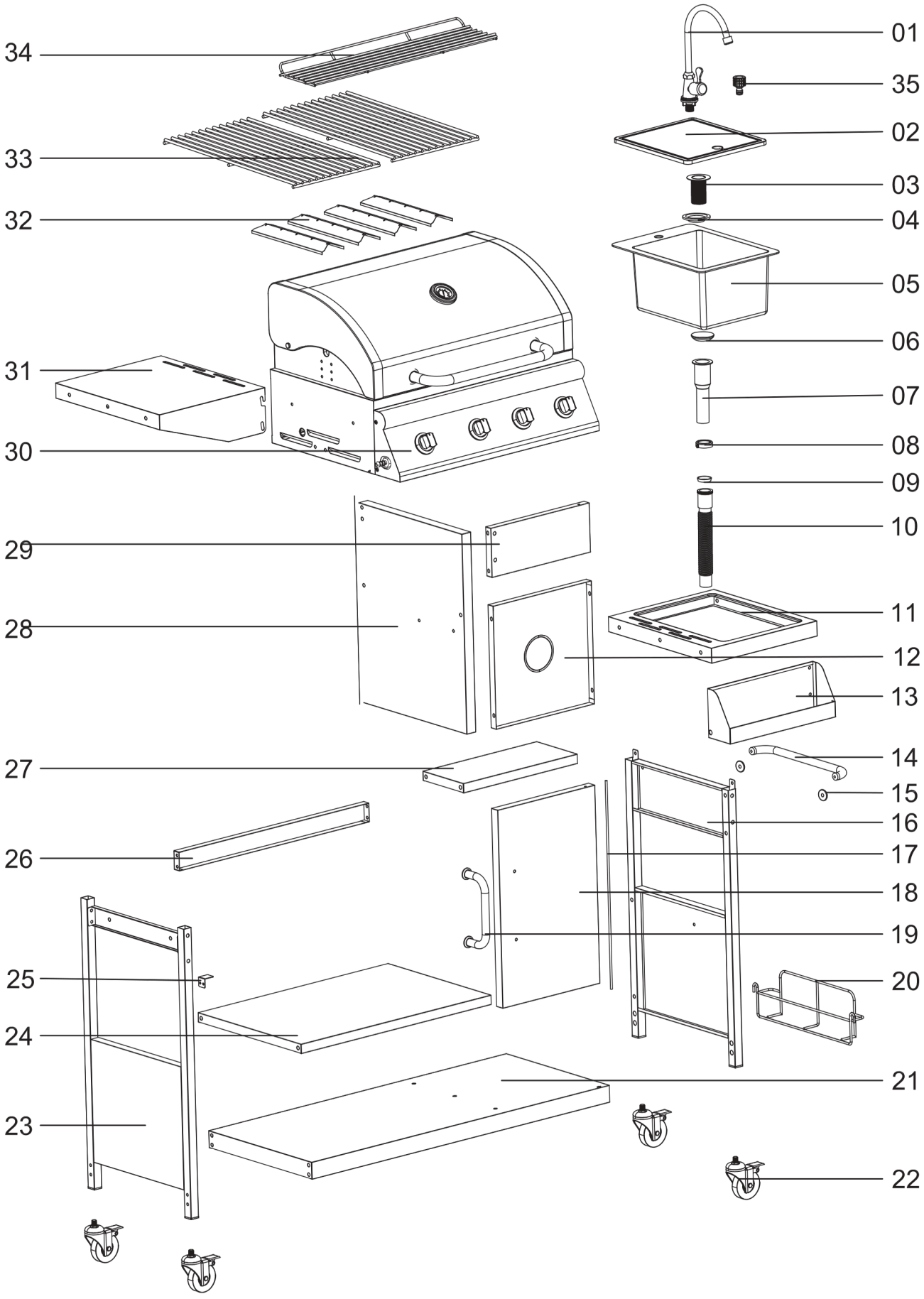
01
35
02
03
04
05
06
07
08
09
10
11
12
13
14
15
16
17
18
19
20
21
22
23
24
25
26
27
28
29
30
31
32
33
34

Br.	OPIS	SLIKA	Kl.	Br.	OPIS	SLIKA	Kl.
01	Česma		1	25	Potporna pločica / Nosač		1
02	Daska za rezanje		1	26	Zadnji nosač / Prečka		1
03	Fiksni dio 2 (dio za montažu odvoda)		1	27	Desna srednja polica	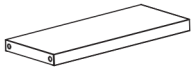	1
04	Zaptivni prsten 1 (Gumica)		1	28	Srednja pregrada		1
05	Sudoper	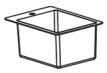	1	29	Nosač vrata		1
06	Zaptivni prsten 2 (Gumica)		1	30	Tijelo (glavni dio roštilja)	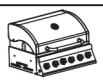	1
07	Cjedilo B (dio sifona)		1	31	Bočna polica		1
08	Fiksni dio 1		1	32	Štitnik plamena (poklopac gorionika)		4
09	Zaptivni prsten 1 (Gumica)		1	33	Rešetka za pečenje		2
10	Cjedilo A (odvodna cijev)		1	34	Rešetka za podgrijavanje (gornja)	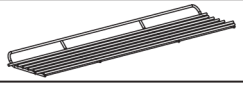	1
11	Stol za sudoper (okvir)		1	35	Spojnica		1
12	Zadnja ploča / Leđa		1				
13	Kutija za odlaganje (polica	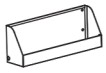	1	A	M6X35		8
14	Bočna ručka		1	B	M6X12		38
15	Baza ručke / Podloška		2	C	ST4X12		2
16	Desna noga (okvir)		1	D	Sjedište osovine vrata		1
17	Osovina vrata		1	E	M6X20		2
18	Vrata		1	F	Ø6.5		2
19	Ručka vrata		1	G	Osovina bočne police		4
20	Držač daske za rezanje		1	H	Kuka		3
21	Donja polica (dno)	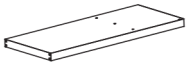	1				
22	Točak / Točkić		4				
23	Lijeva noga (okvir)		1				
24	Lijeva srednja polica		1				

KORAK 1

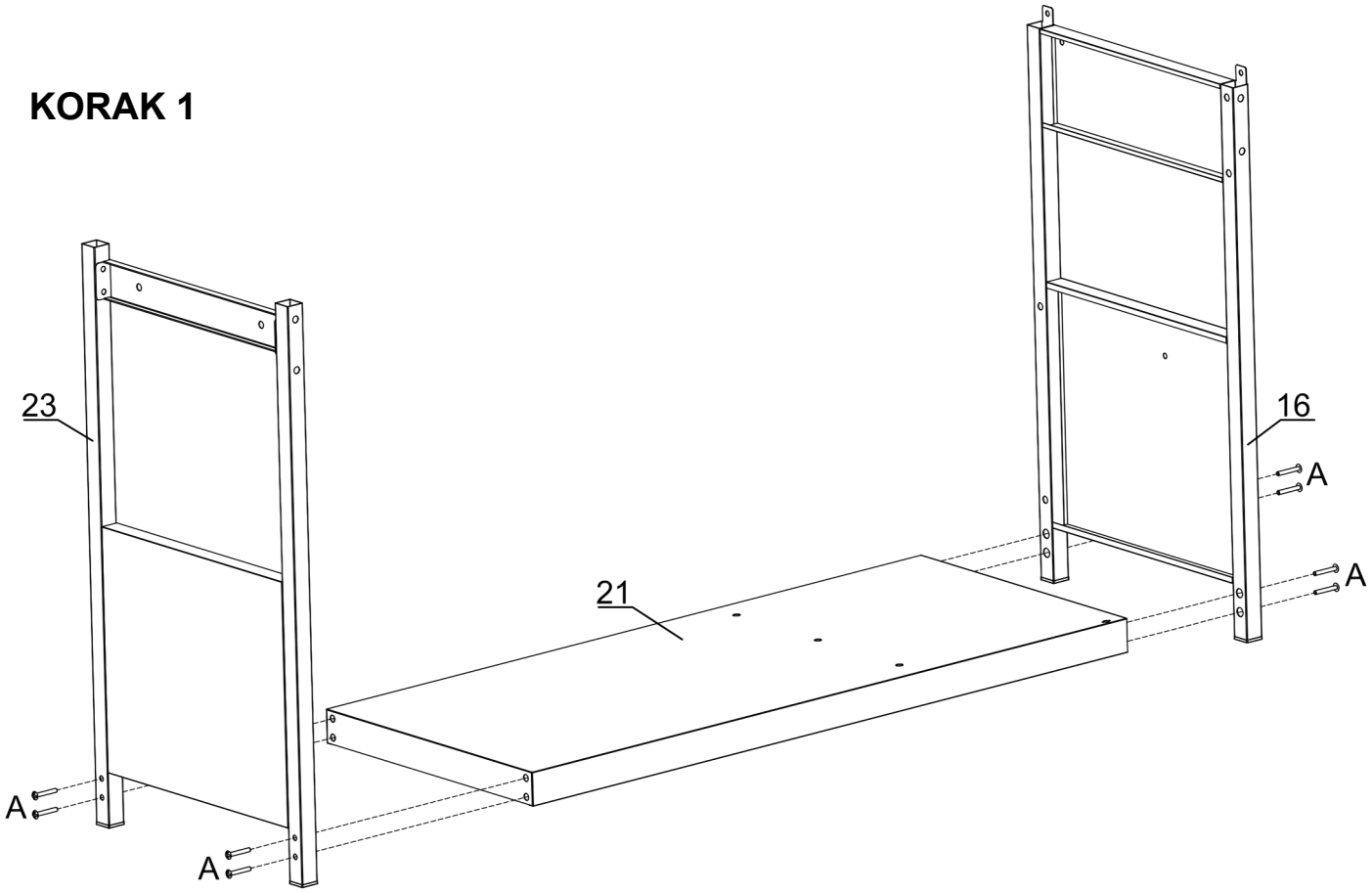

A M6X35 8komada

KORAK 2

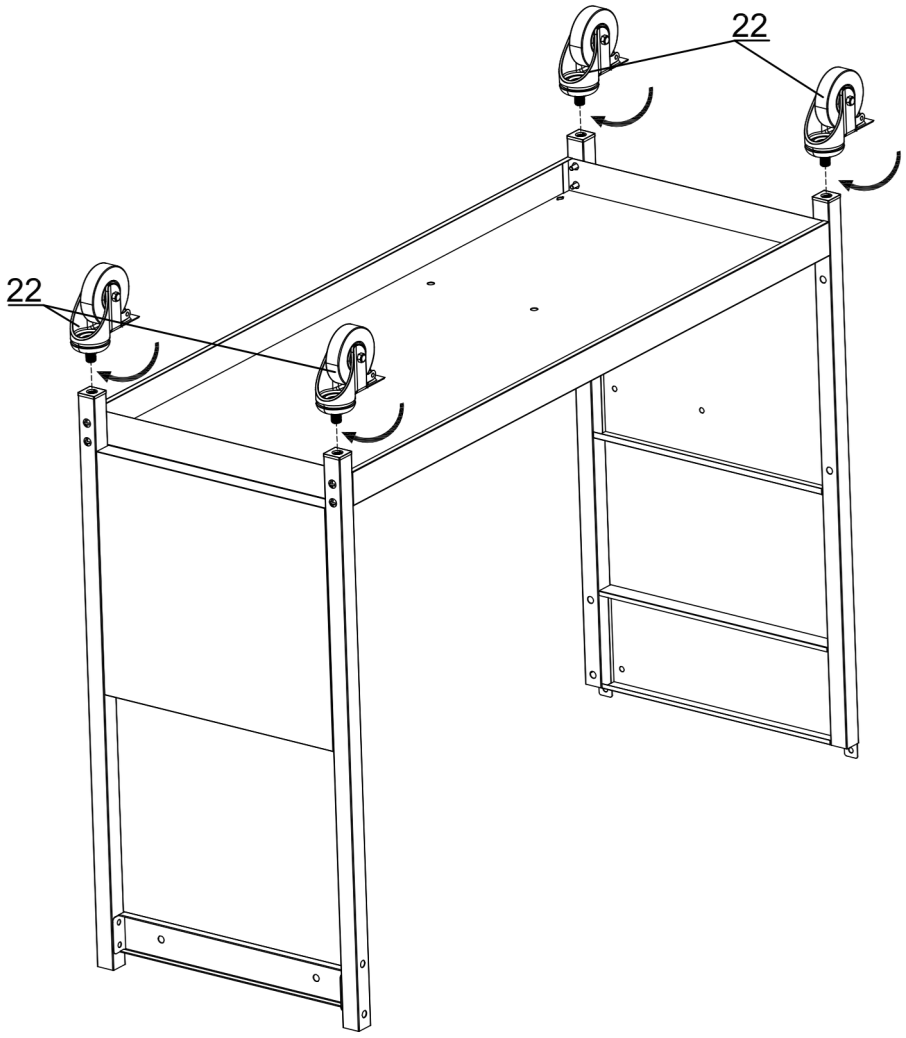

KORAK 3

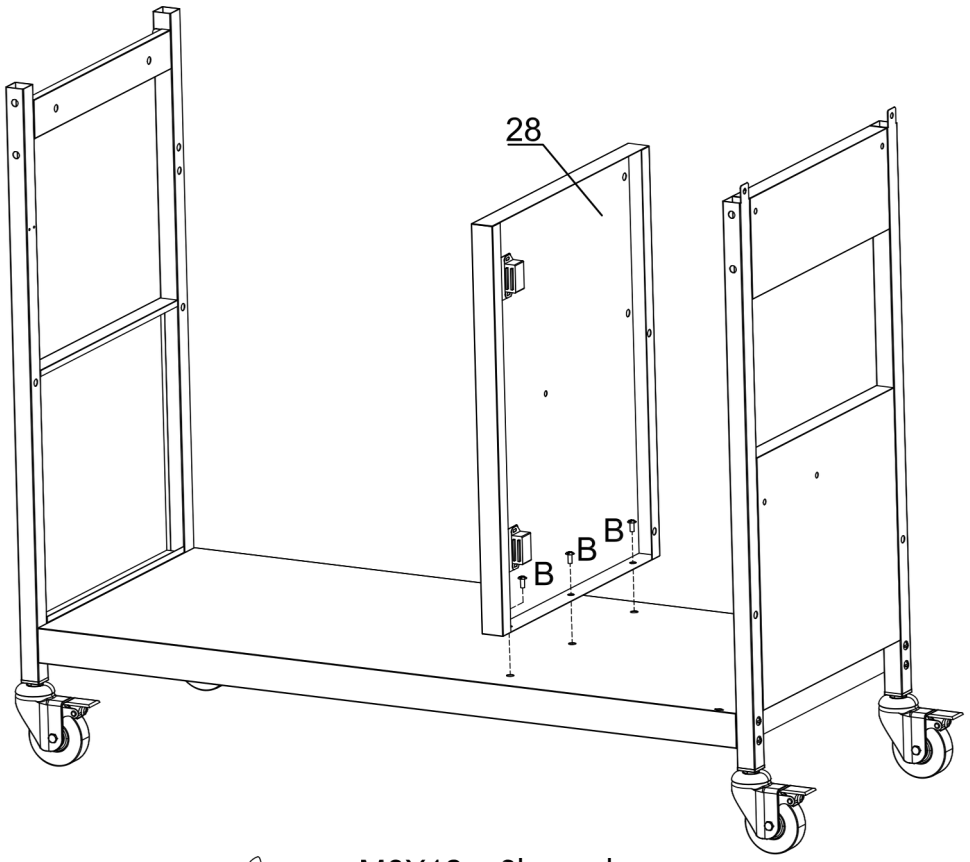

B M6X12 3komada

KORAK 4

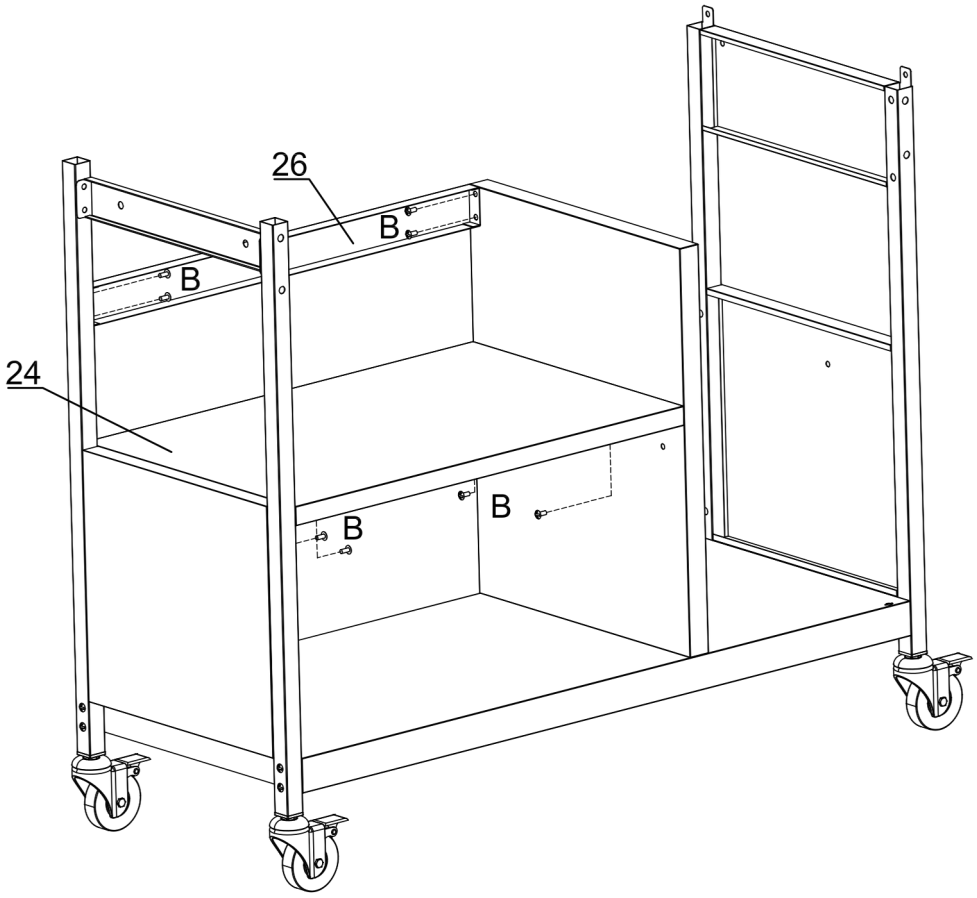

B M6X12 8komada

KORAK 5

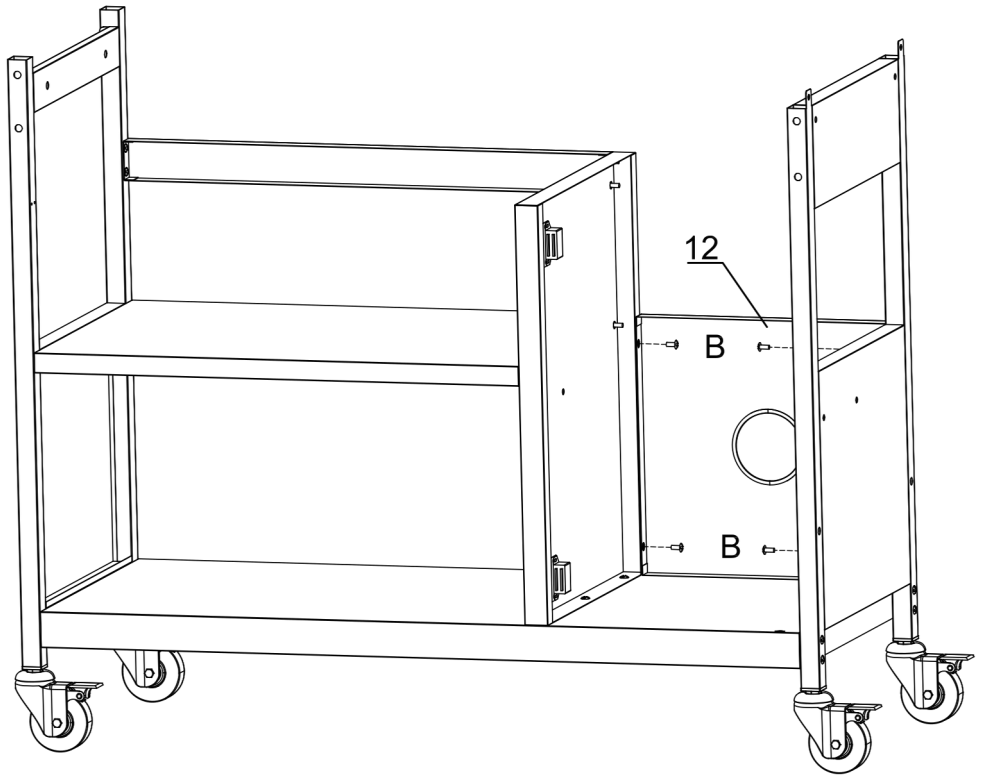

B M6X12 4komada

KORAK 6

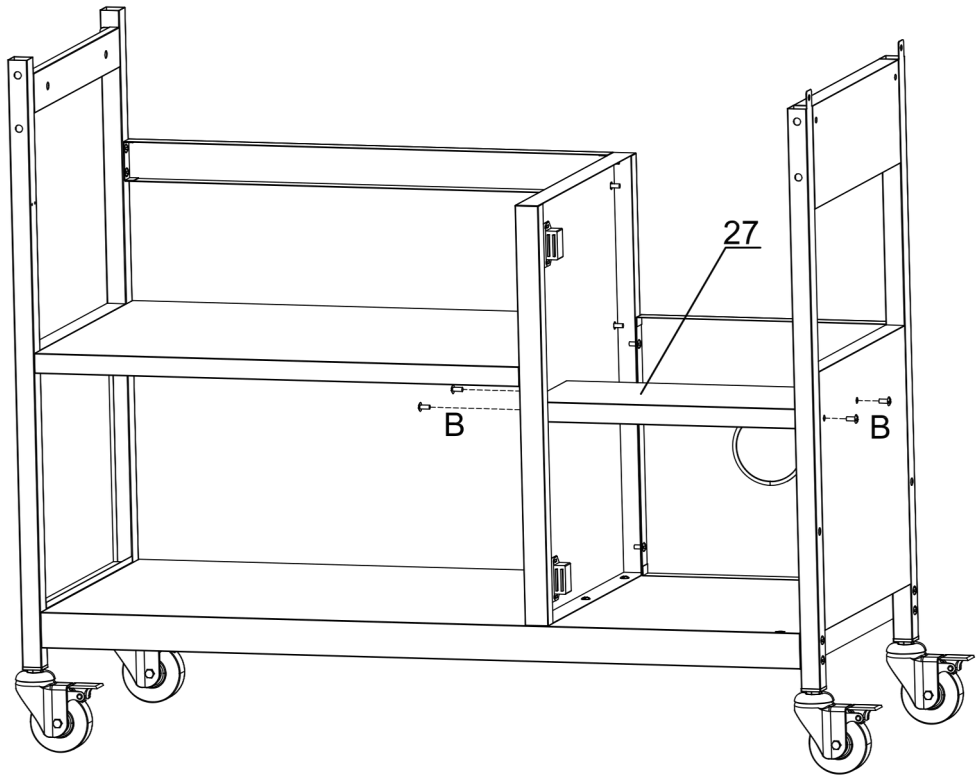

B M6X12 4komada

KORAK 7

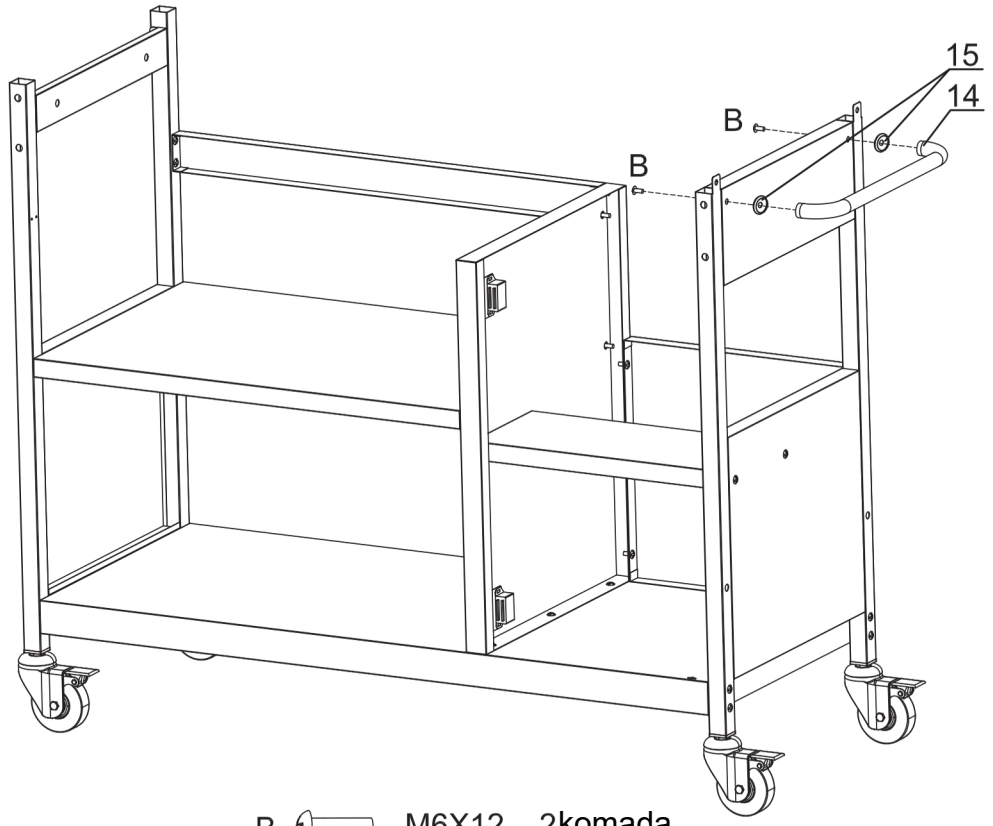

B M6X12 2komada

KORAK 8

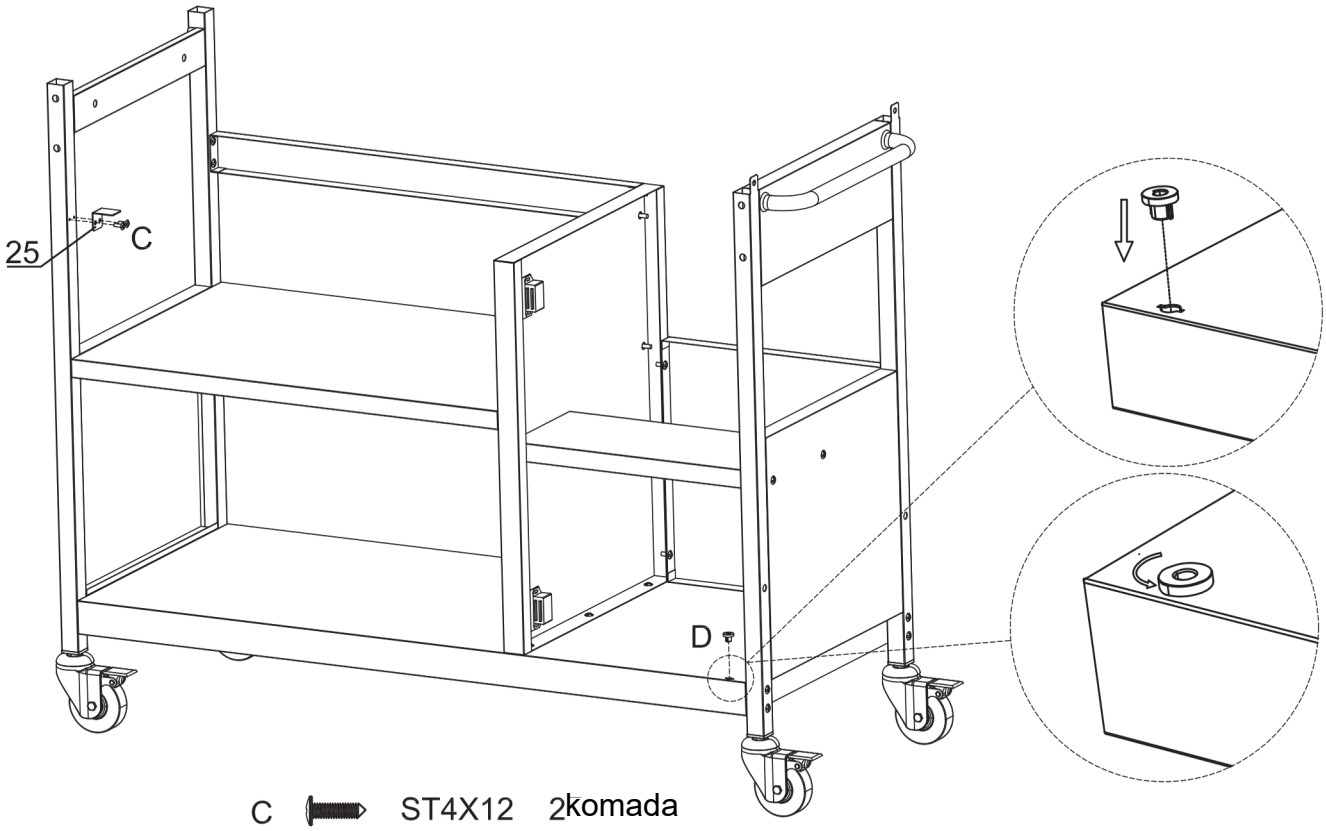

C ST4X12 2komada

D 1komad

KORAK 9

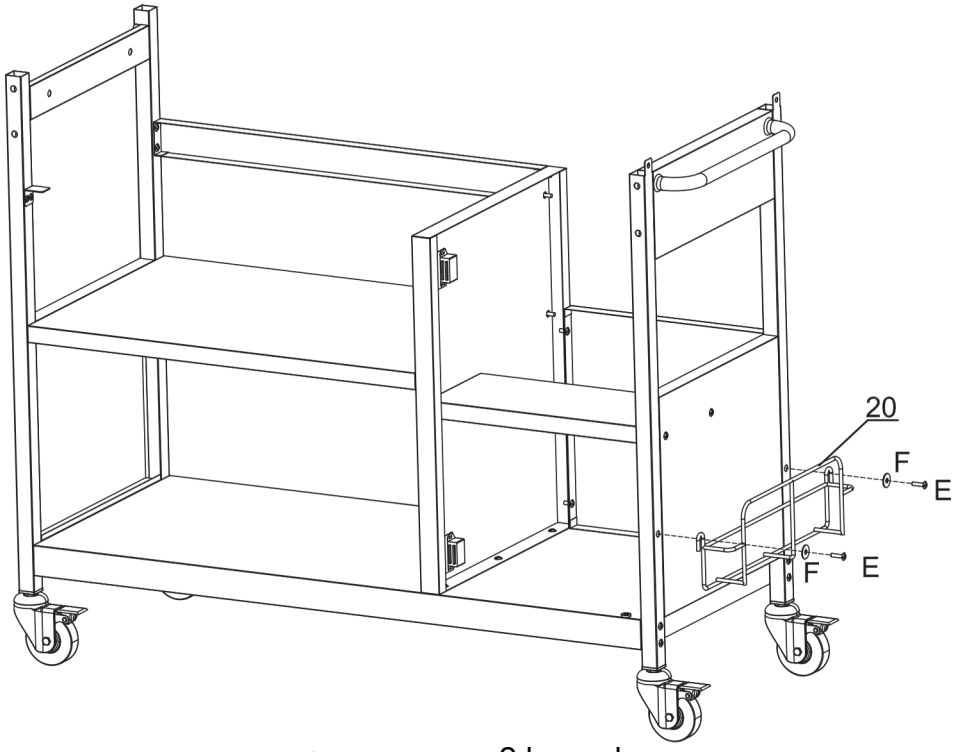

E M6X20 2 komada

F Ø6.5 2 komada

KORAK 10

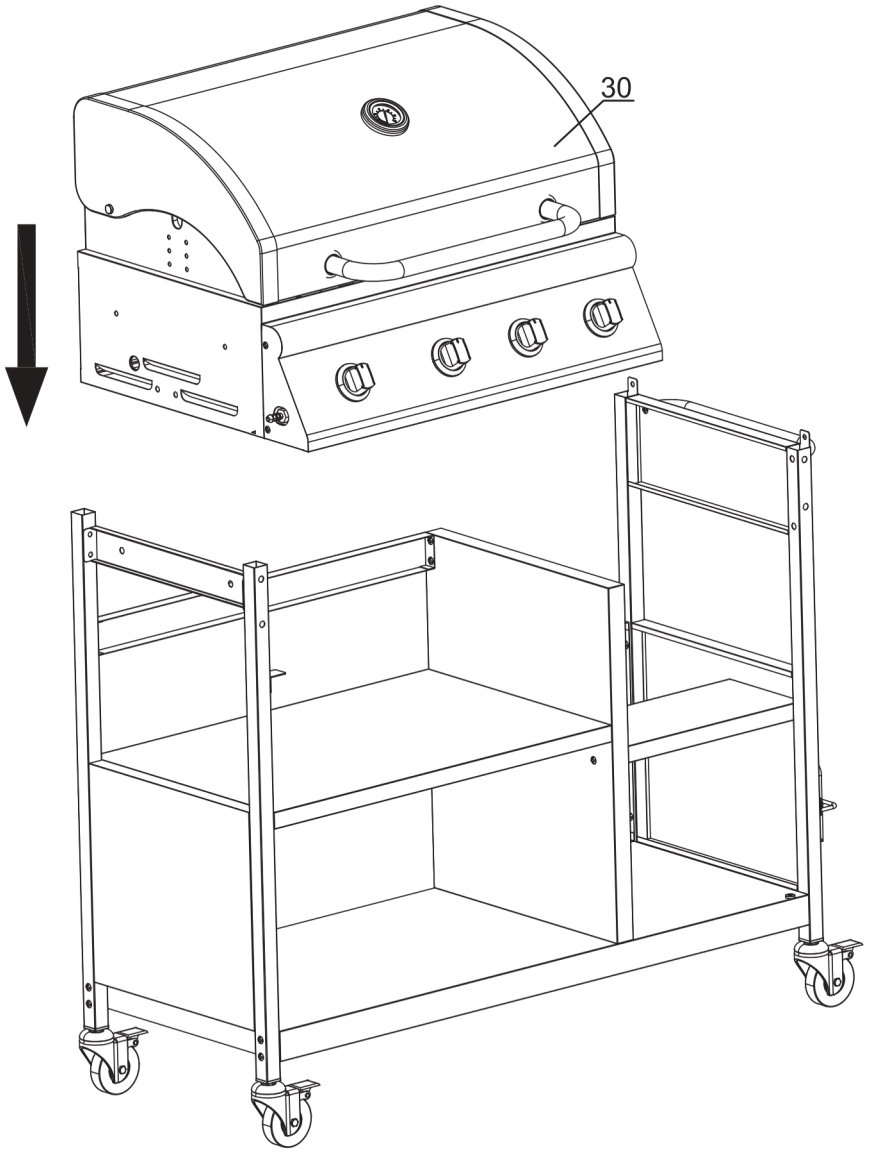

KORAK 11

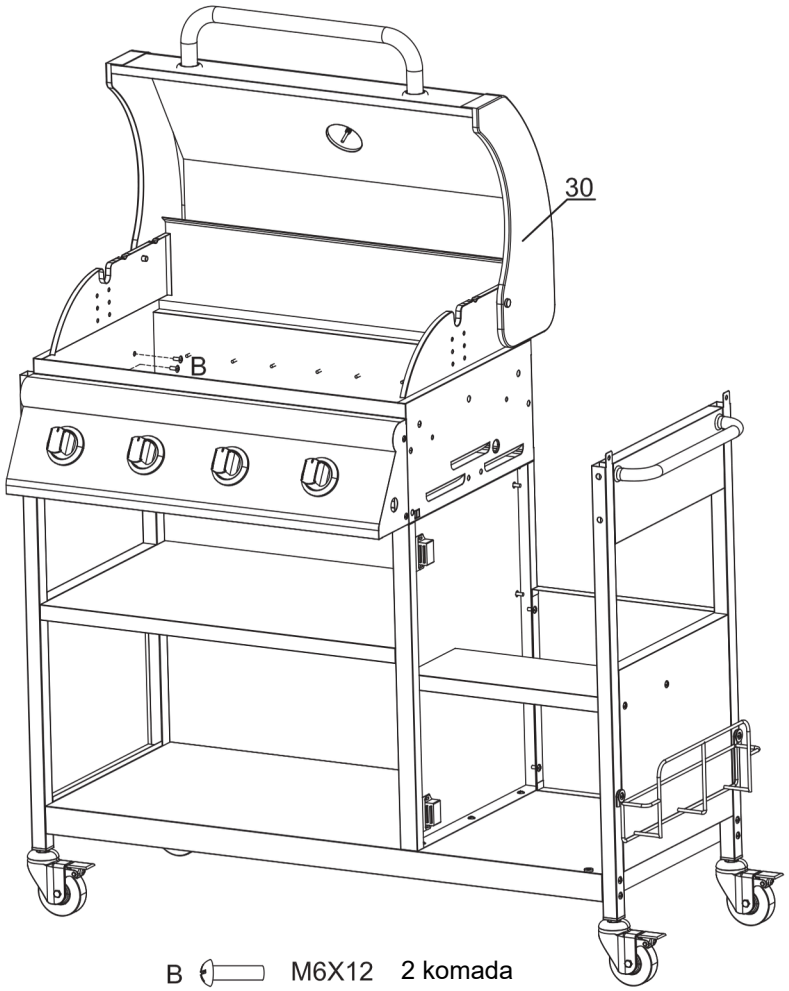

B M6X12 2 komada

KORAK 12

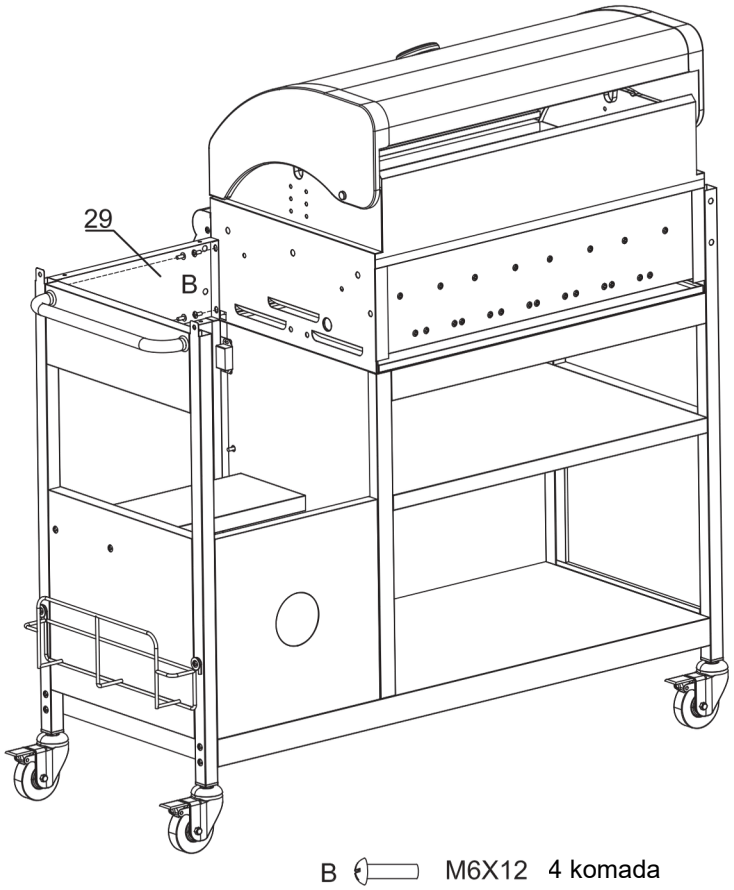

B M6X12 4 komada

KORAK 13

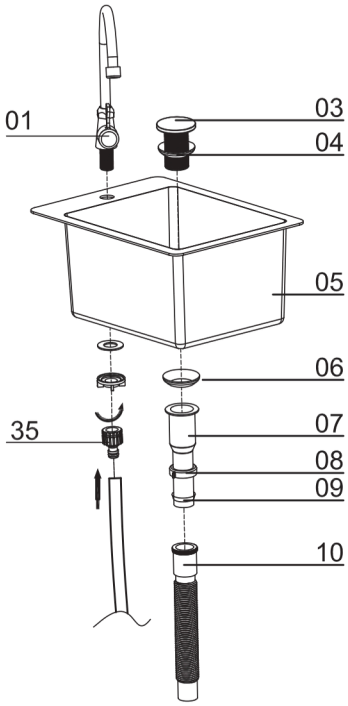

KORAK 14

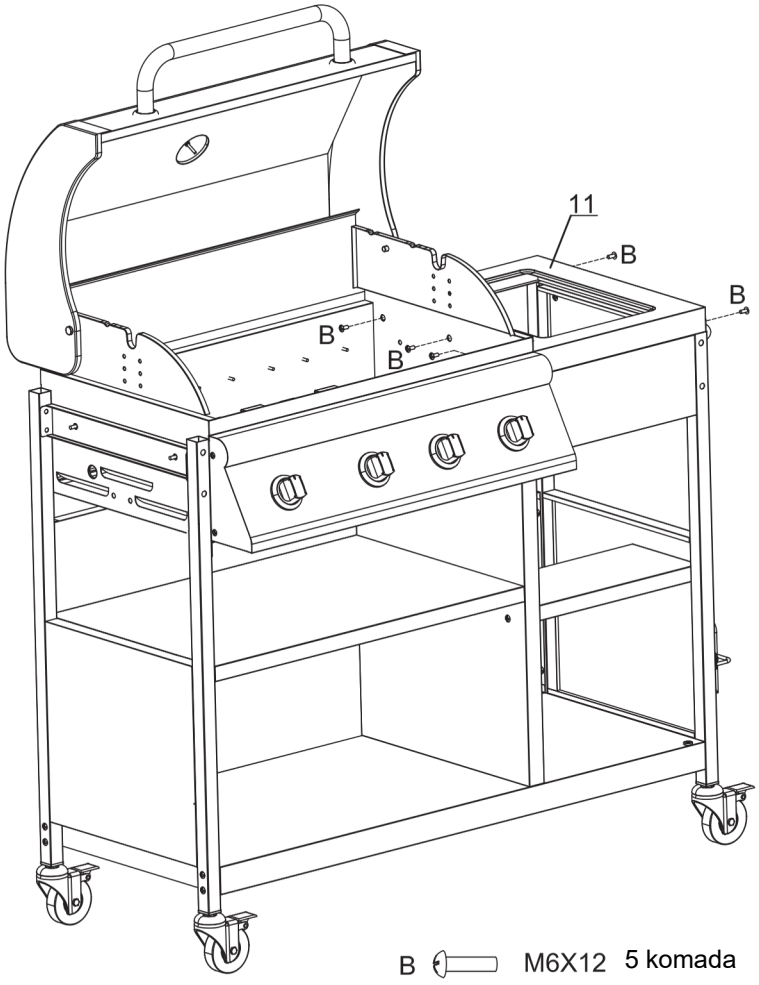

KORAK 15

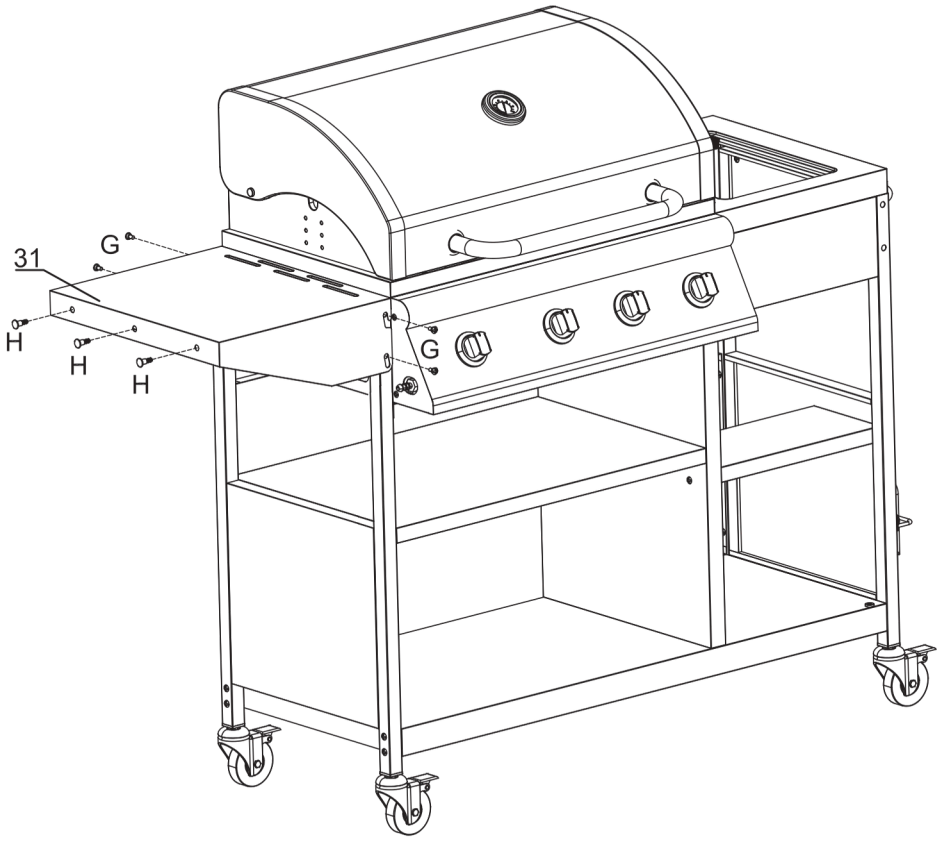

G Side Shelf Axle 4 komada

H Hook 3 komada

KORAK 16

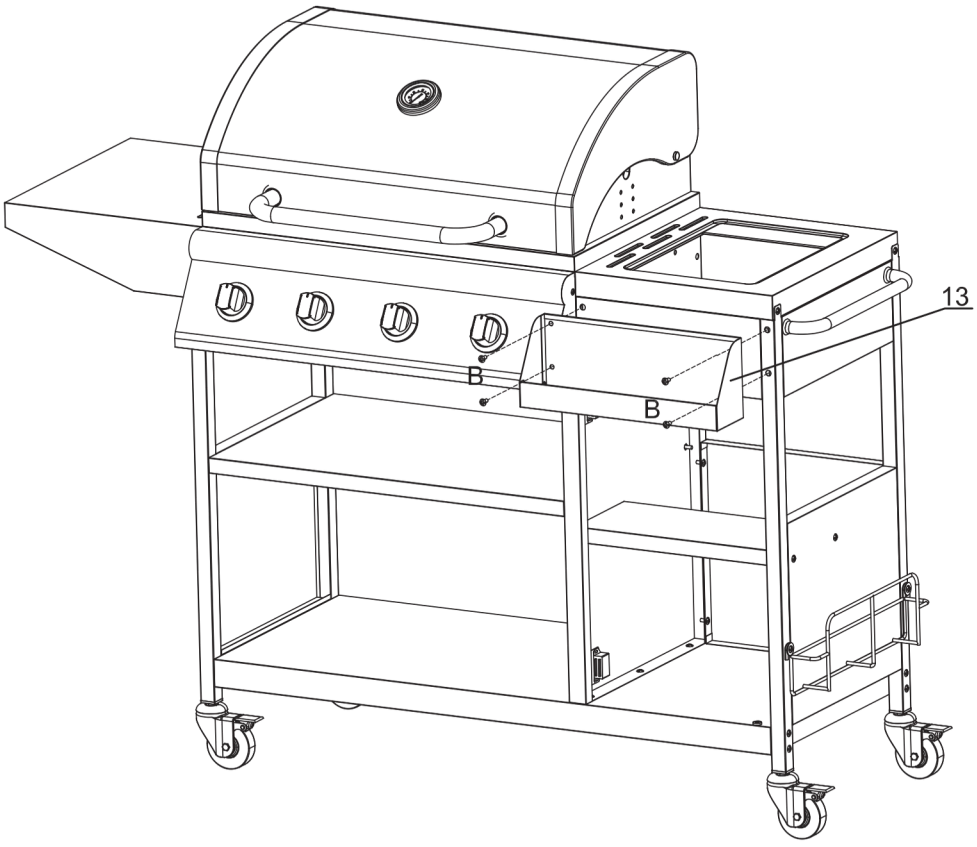

B M6X12 4 komada

KORAK 17

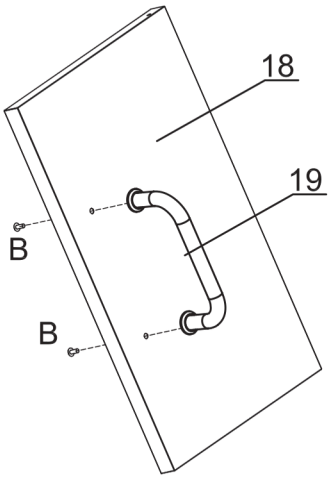

B M6X12 2 komada

KORAK 18

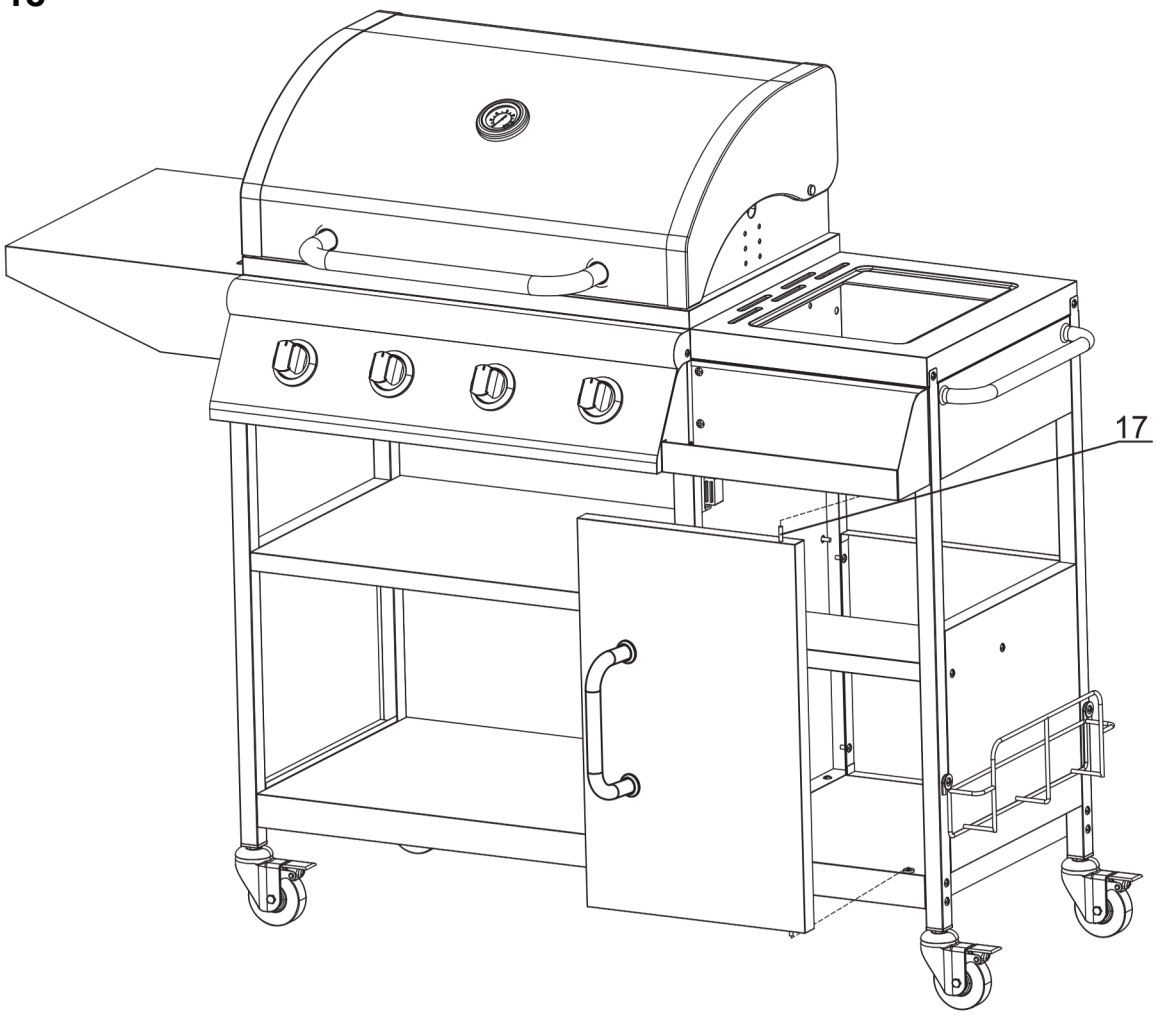

KORAK 19

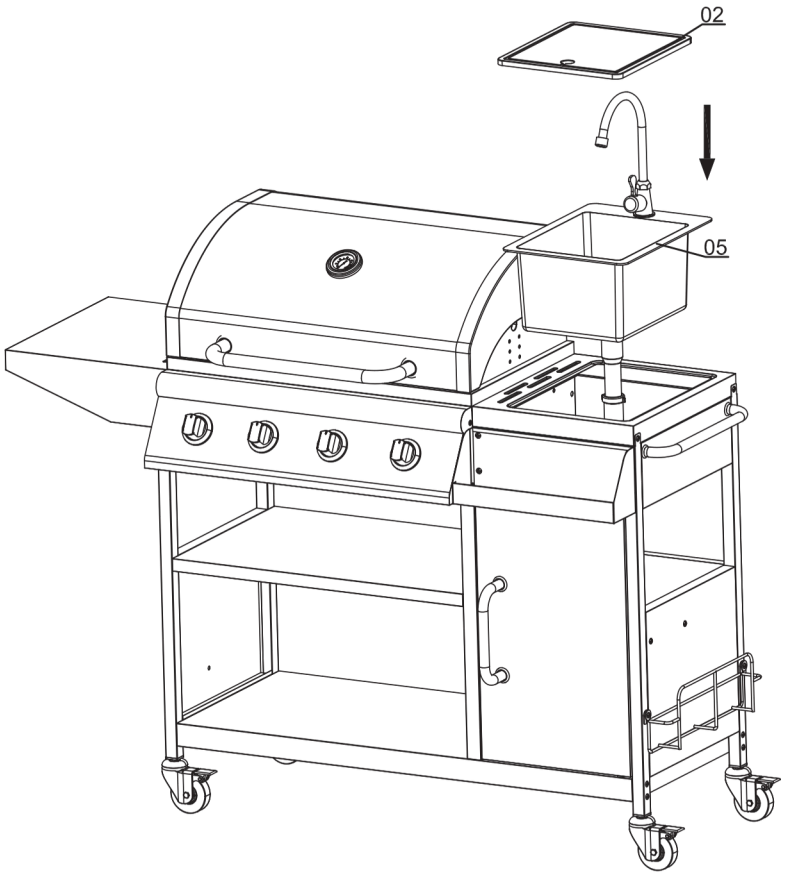

KORAK 20

