THERMION

PLINSKI ROŠTILJ

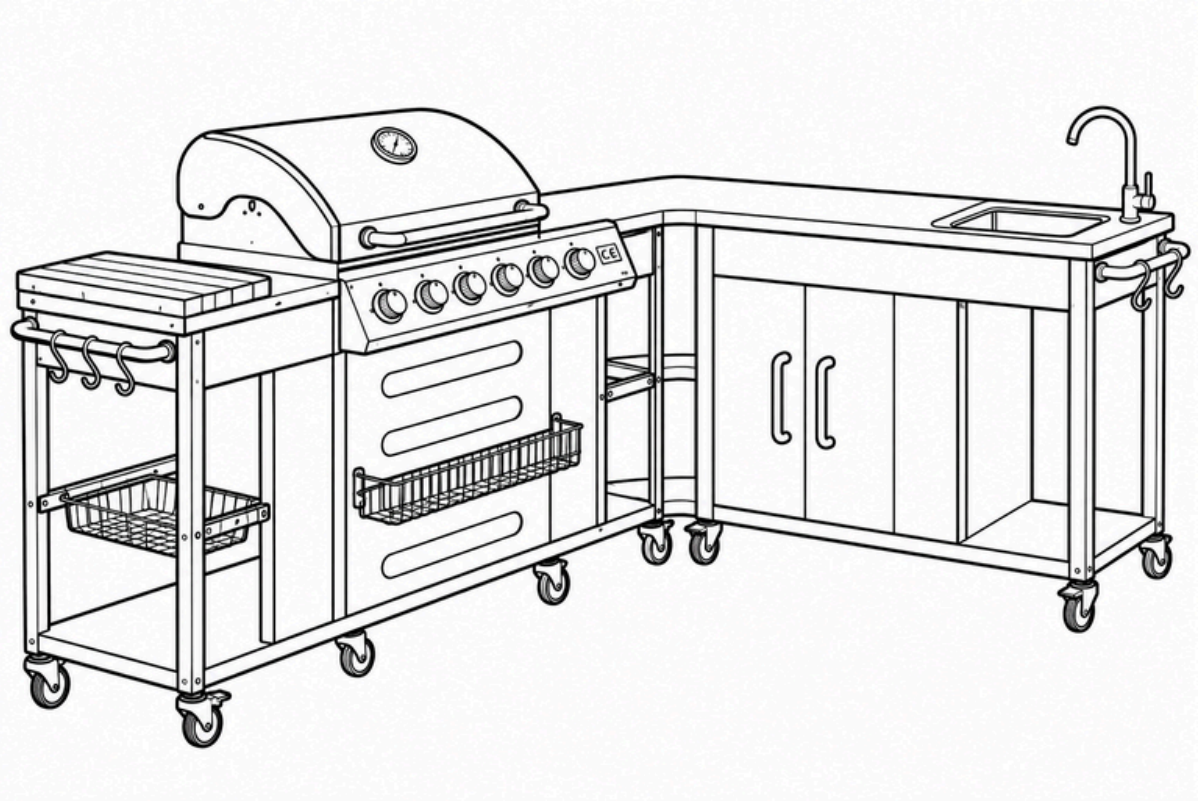

Technical Informati on

BROJ ARTIKLA	G3554ODS	
UKUPNI TOPLOTNI UNOS	17.2 kW (1250 g/h)	CE 2575-26
KATEGORIJA PLINA	$I_{3BP(37)}$	
VRSTA PLINA	Butan G30 i PropanG31	
PRITISAK PLINA	37 mbar	
VELIČINA INJEKTORA	Glavni plamenik : 0.90mm	Bočni plamenik : 0.85mm
IDENTIFIKACIJSKI KOD	2575DM29519	

ZA UPOTREBU NA OTVORENOM I U DOBRO PROVJETRENIM PROSTORIMA.

UPOZORENJE: DOSTUPNI DIJELOVI MOGU BITI VEOMA VRUĆI. DRŽITE MALU DJECU PODALJE. PROČITAJTE UPUTSTVA PRIJE KORIŠTENJA UREĐAJA.

Plamenik: Glavni plamenik: Električan
Bočni plamenik: Električan

VAŽNO:

- Pažljivo pročitajte sljedeća uputstva i uvjerite se da je vaš roštilj pravilno instaliran, sastavljen i održavan.
- Nepoštivanje ovih uputstava može dovesti do ozbiljnih tjelesnih povreda i/ili oštećenja imovine.
- Ako imate bilo kakvih pitanja u vezi sa sastavljanjem ili radom, obratite se svom prodavaču ili LPG plinskoj kompaniji.
- Kada se koristi na tlu, uređaj i bocu uvijek postavite na ravnu površinu.
- Nikada ne palite uređaj sa POKLOPCEM u zatvorenom položaju.
- Nikada ne palite niti koristite bočni plamenik sa spuštenim poklopcem.
- Vaš roštilj se može koristiti sa plinskim bocama između 11 kg i 15 kg.
- Vaš roštilj će raditi bolje ako se koriste propan ili LPG mješavine.
- Butan se može koristiti, ali zbog brzine uređaja boca će težiti smrzavanju i isporučivati plin pod smanjenim pritiskom, što utiče na performanse vašeg roštilja.

NAPOMENA ZA POTROŠAČA: Sačuvajte za buduću upotrebu.

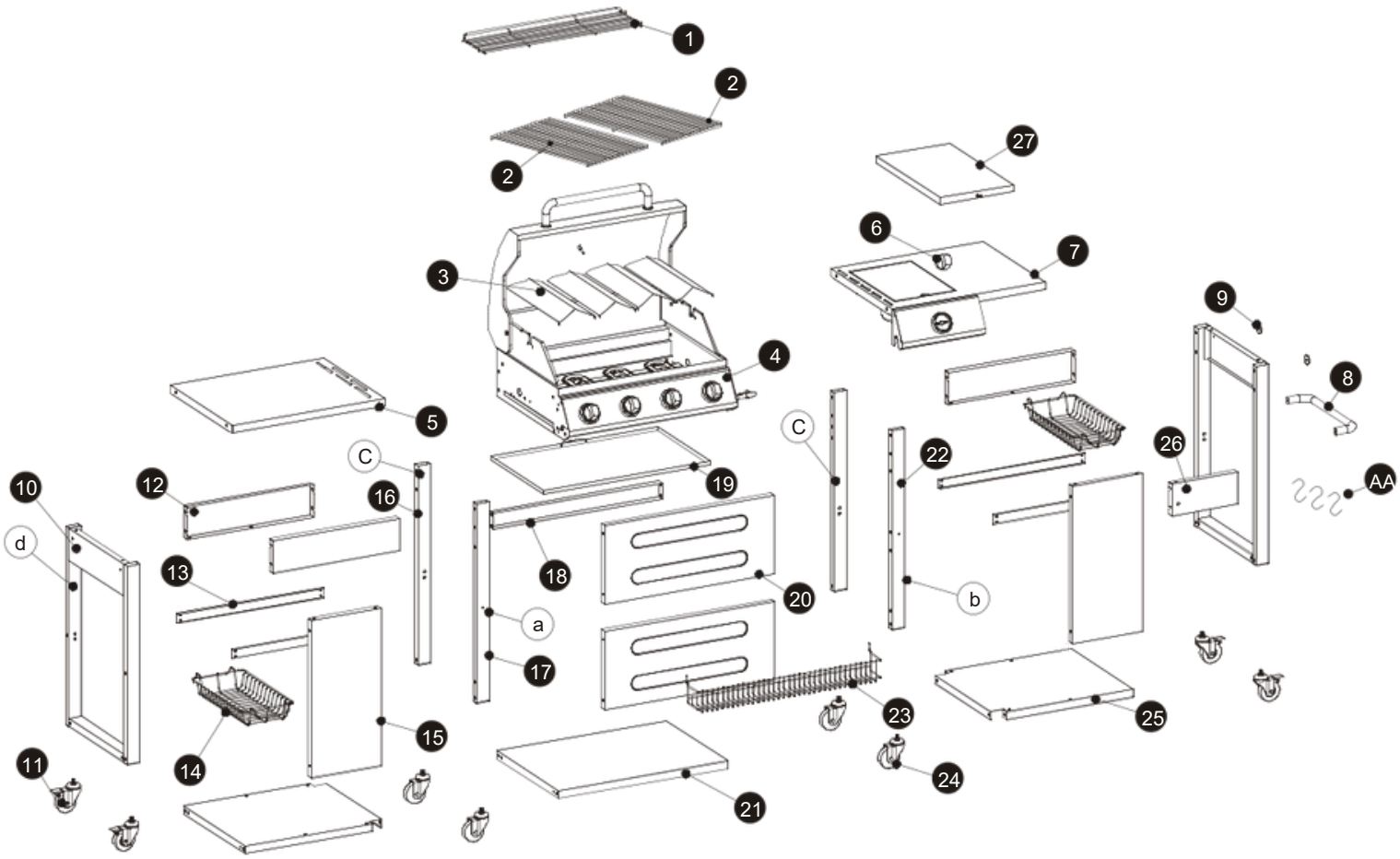
1
2
2
27
6
7
3
9
4
8
5
C
C
22
26
AA
10
12
16
19
d
13
18
20
b
a
17
23
25
15
11
14
24
21

PRVI DIO

Br.	Naziv	Ilustracija	Kol.
1	Rešetka za zagrijavanje		1
2	Rešetka za kuhanje		2
3	Usmjerivač plamena		4
4	Tijelo		1
5	Bočni sto	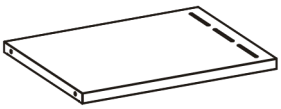	1
6	Dugme		1
7	Stol za bočni plamenik	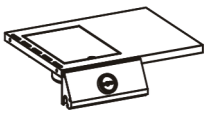	1
8	Ručka bočnog stola	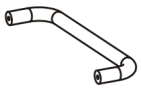	1
9	Osnova ručke		2
10	Bočni sklop (d)	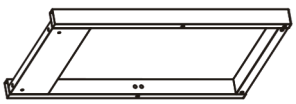	2
11	Točak s kočnicom		4
12	Dugi nosač	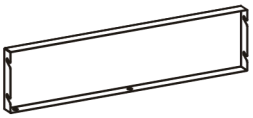	3
13	Nosač korpe		4
14	Korpa		2
15	Prednja ploča bočne strane		2

Br.	Naziv	Ilustracija	Kol.
16	Zadnja noga (c)		2
17	Prednja lijeva noga (a)	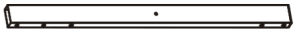	1
18	Zadnji nosač		1
19	Posuda za kapanje	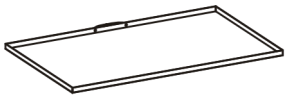	1
20	Prednji panel	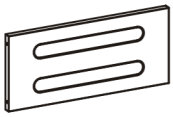	2
21	Centralni donji panel		1
22	Prednja desna noga (b)		1
23	Prednja korpa		1
24	Točak		4
25	Donji bočni panel	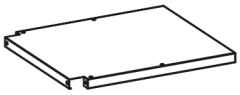	2
26	Kratki nosač	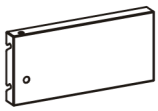	1
27	Daska za rezanje	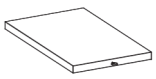	1
AA	Kuka		3
A	Šaraf M6×12		76+5
B	Šaraf M6×65		12+1

PRVI DIO

1

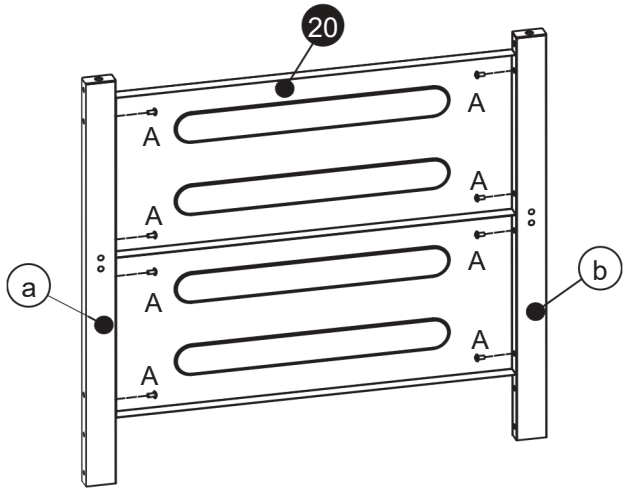

A M6×12 8 kom.

2

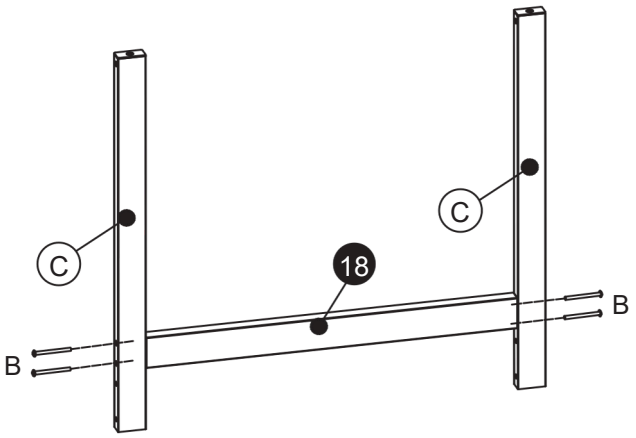

B M6×65 4 kom.

3

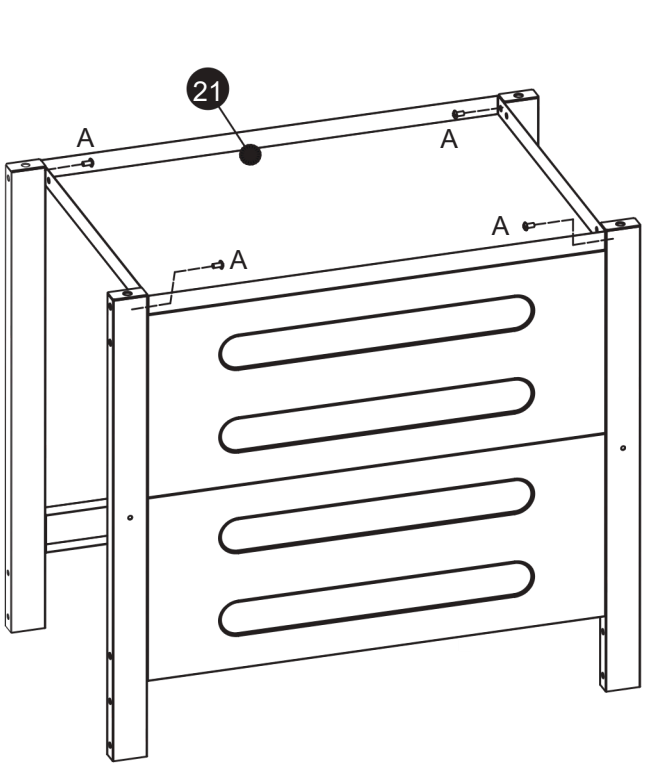

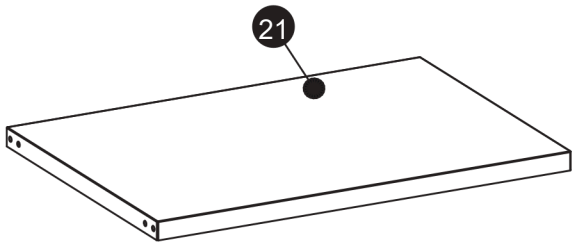

A M6×12 4 kom.

4

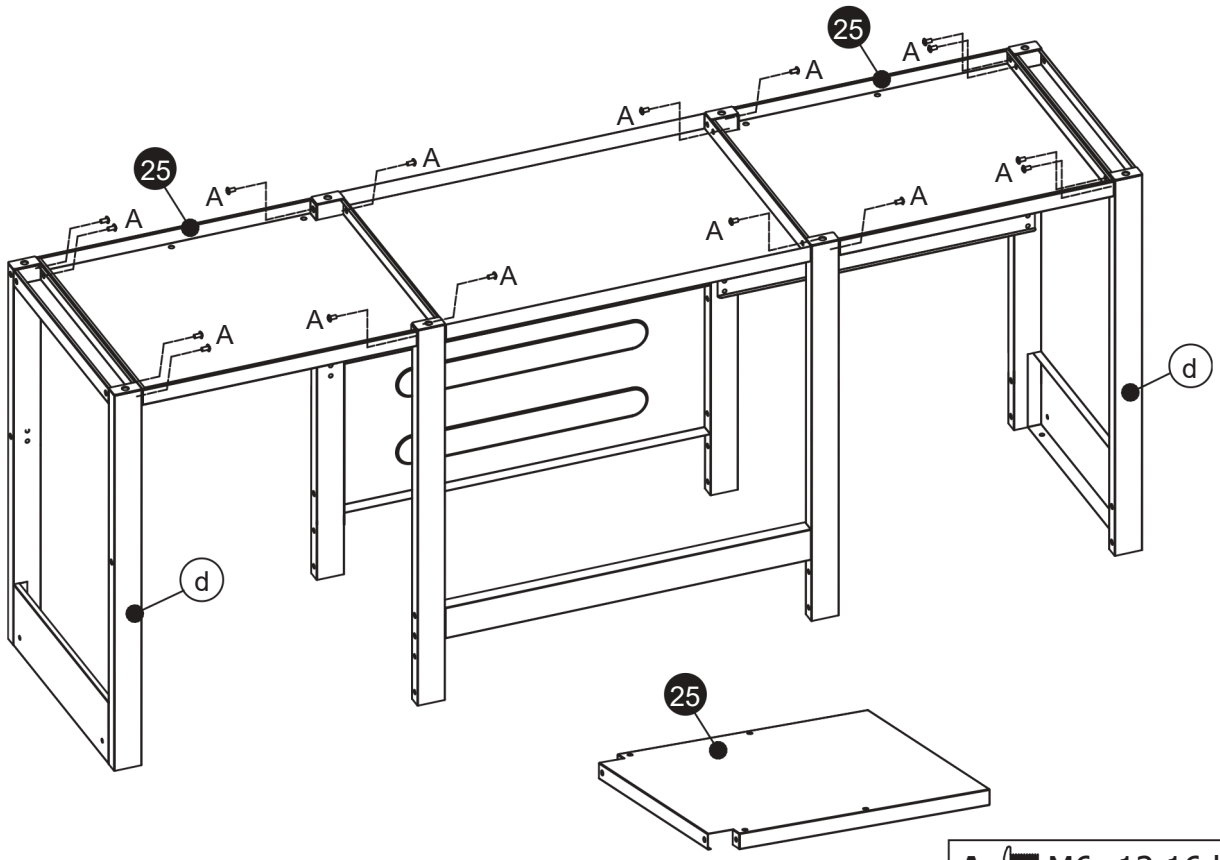

A M6×12 16 kom.

5

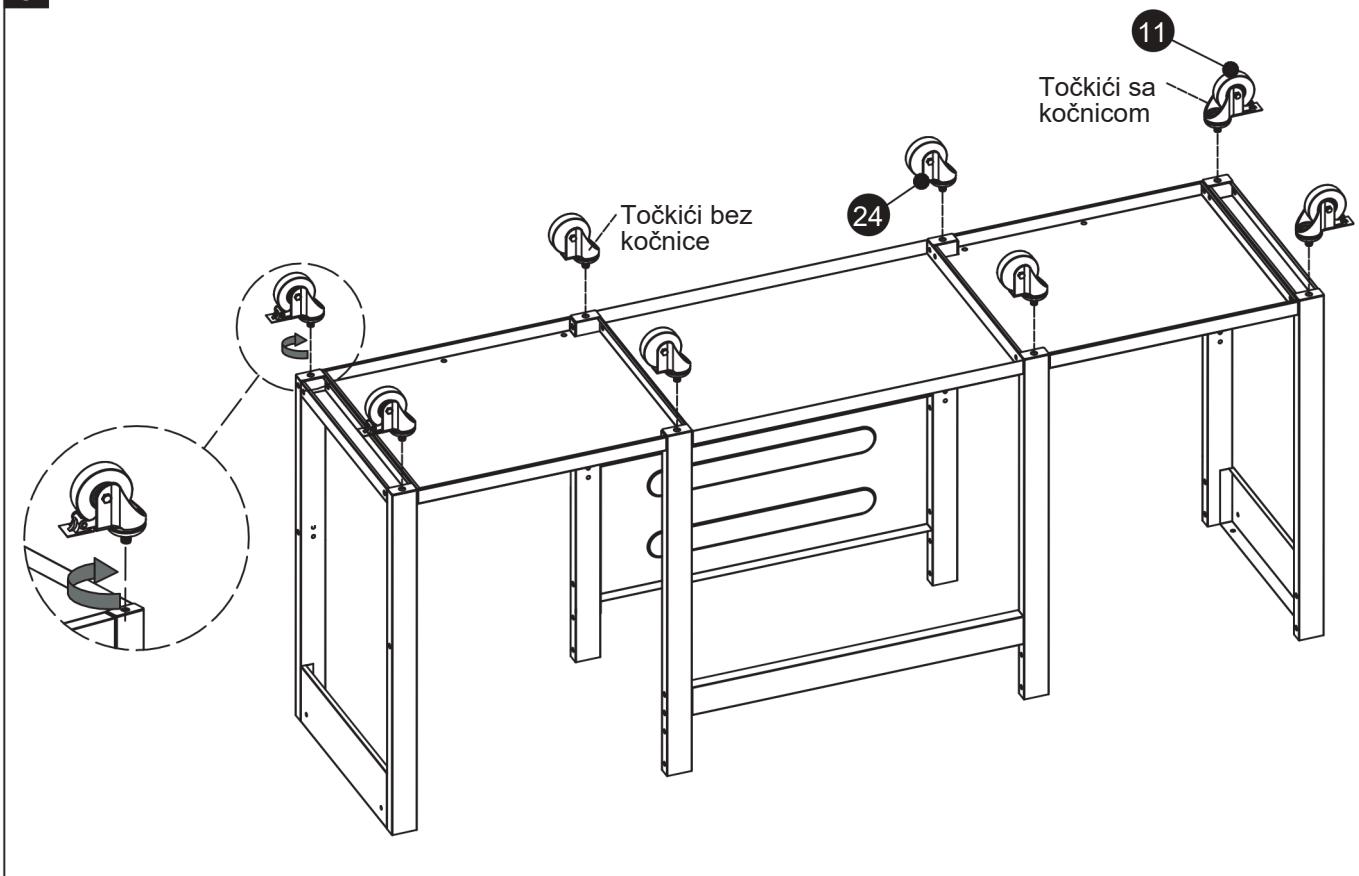

6

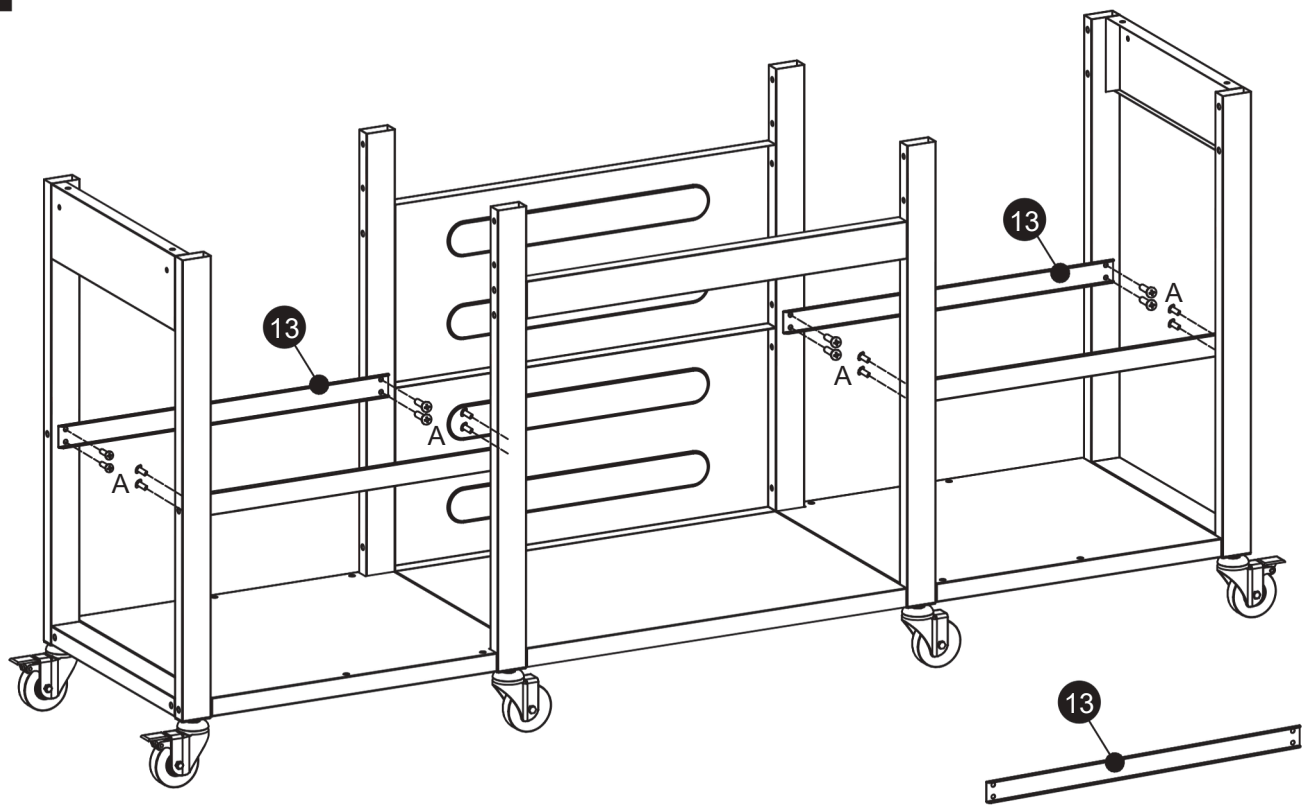

A M6×12 16 kom.

7

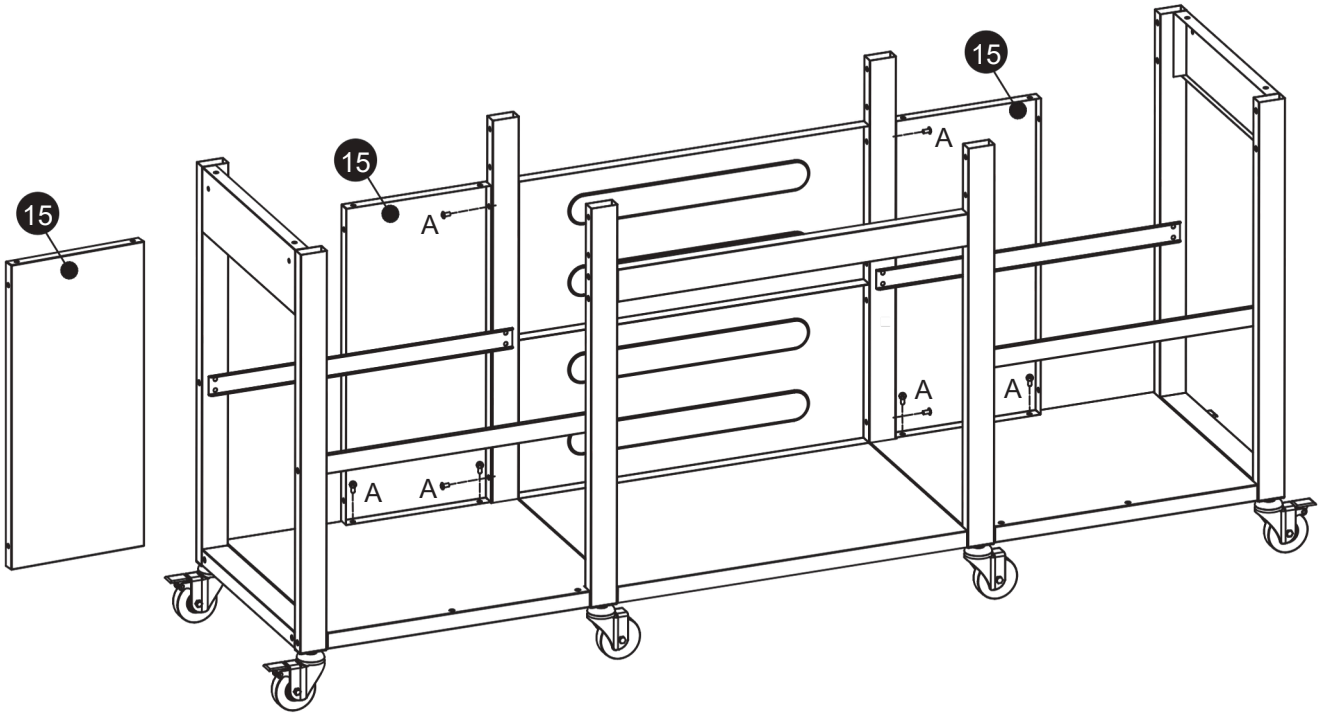

A M6×12 8 kom.

8

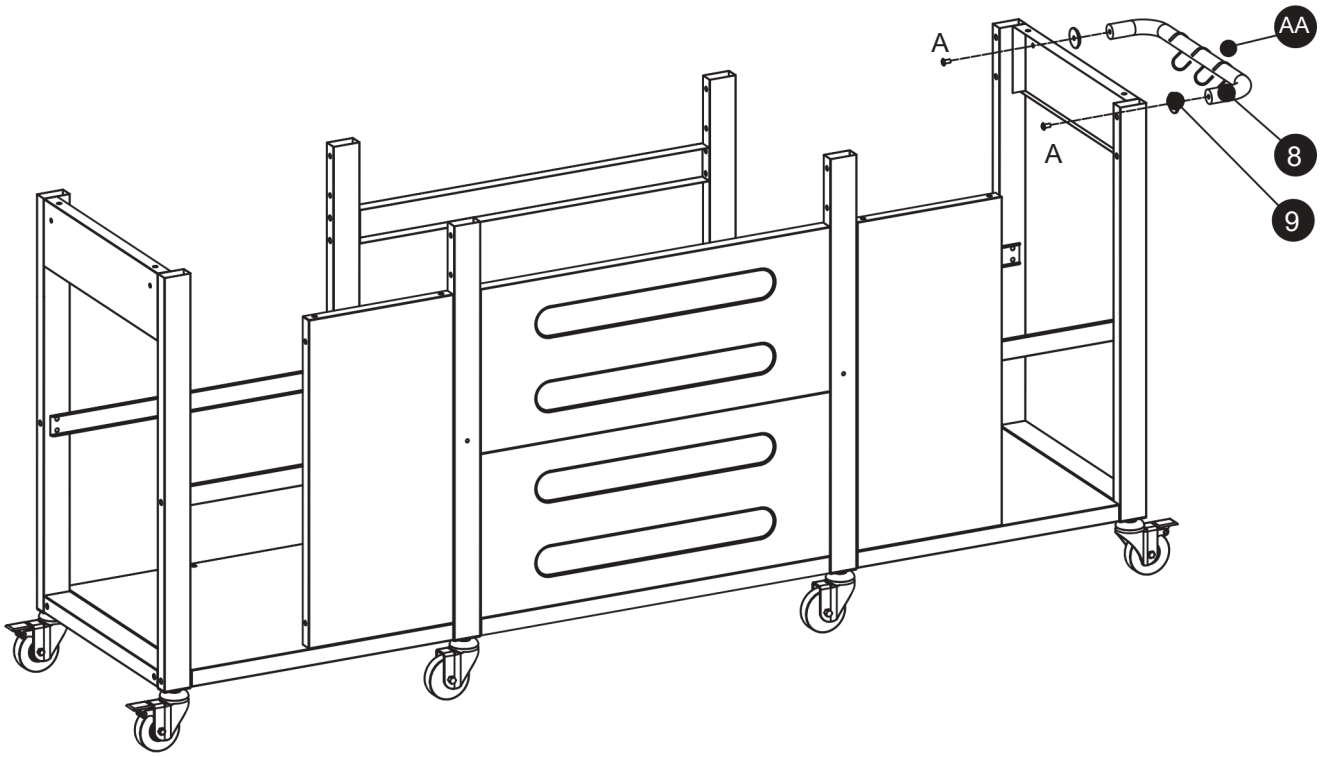

A M6×12 2 kom.

9

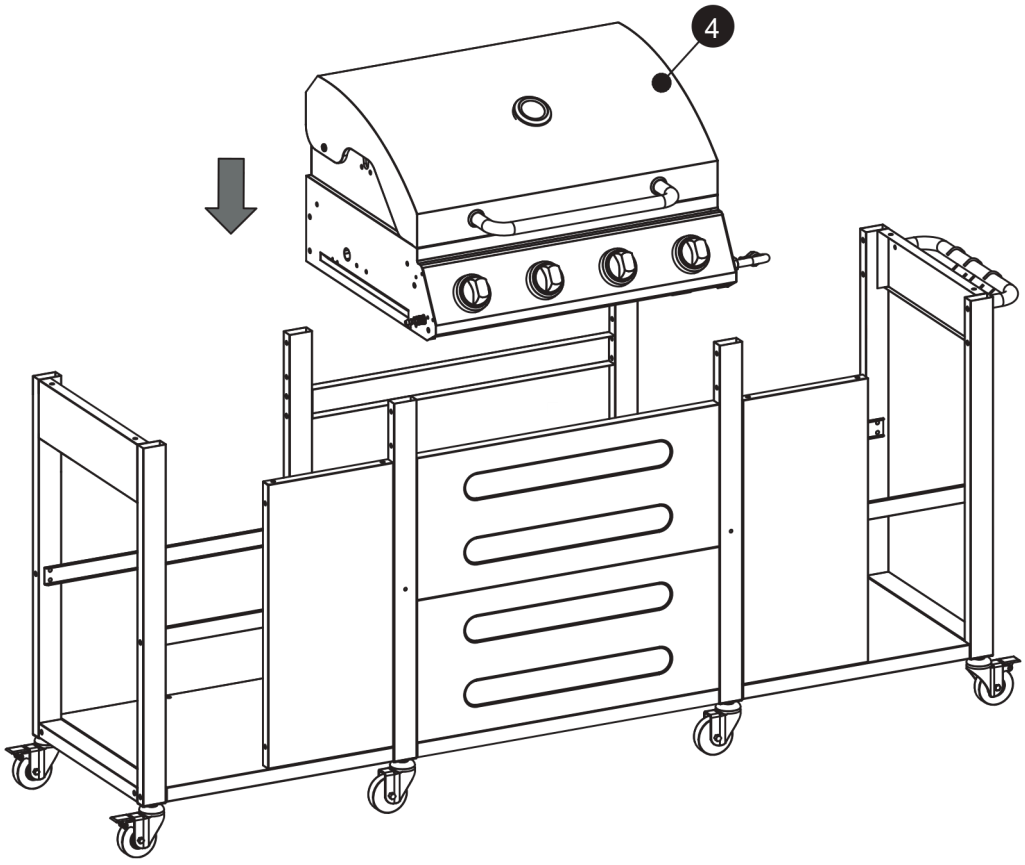

10

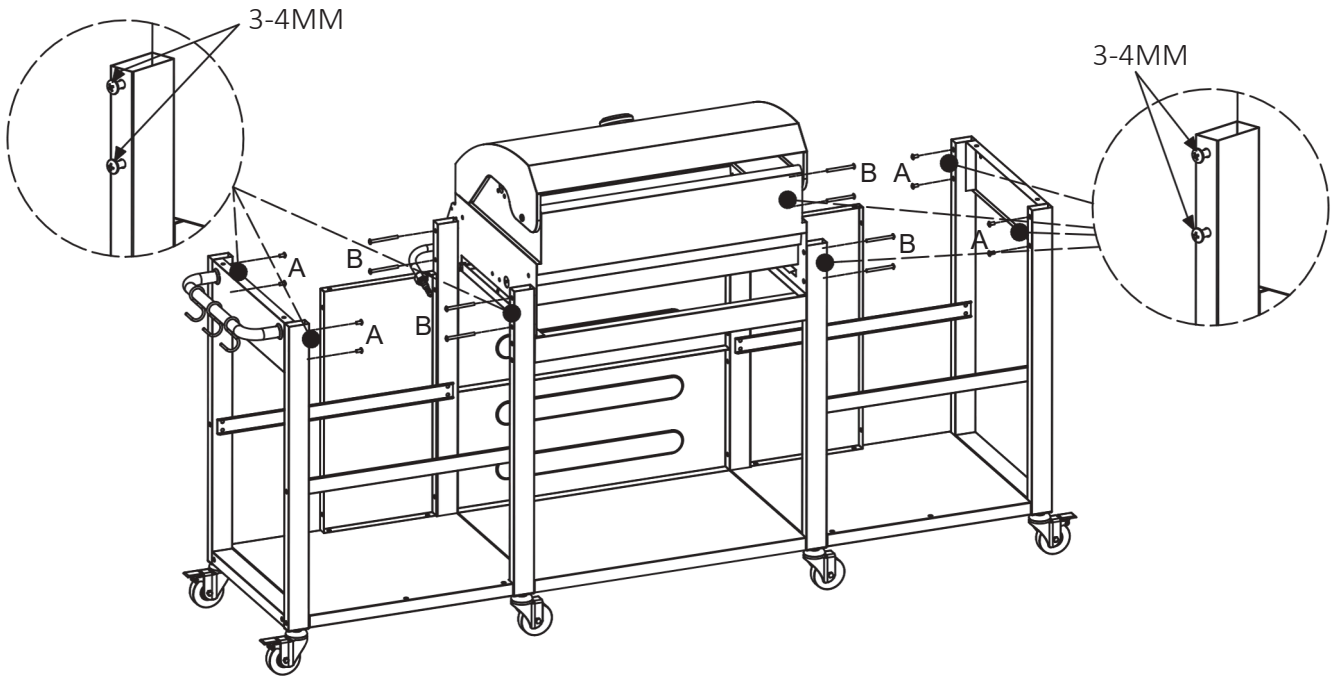

A	M6×12 8 kom.	**B**	M6×65 8 kom.

11

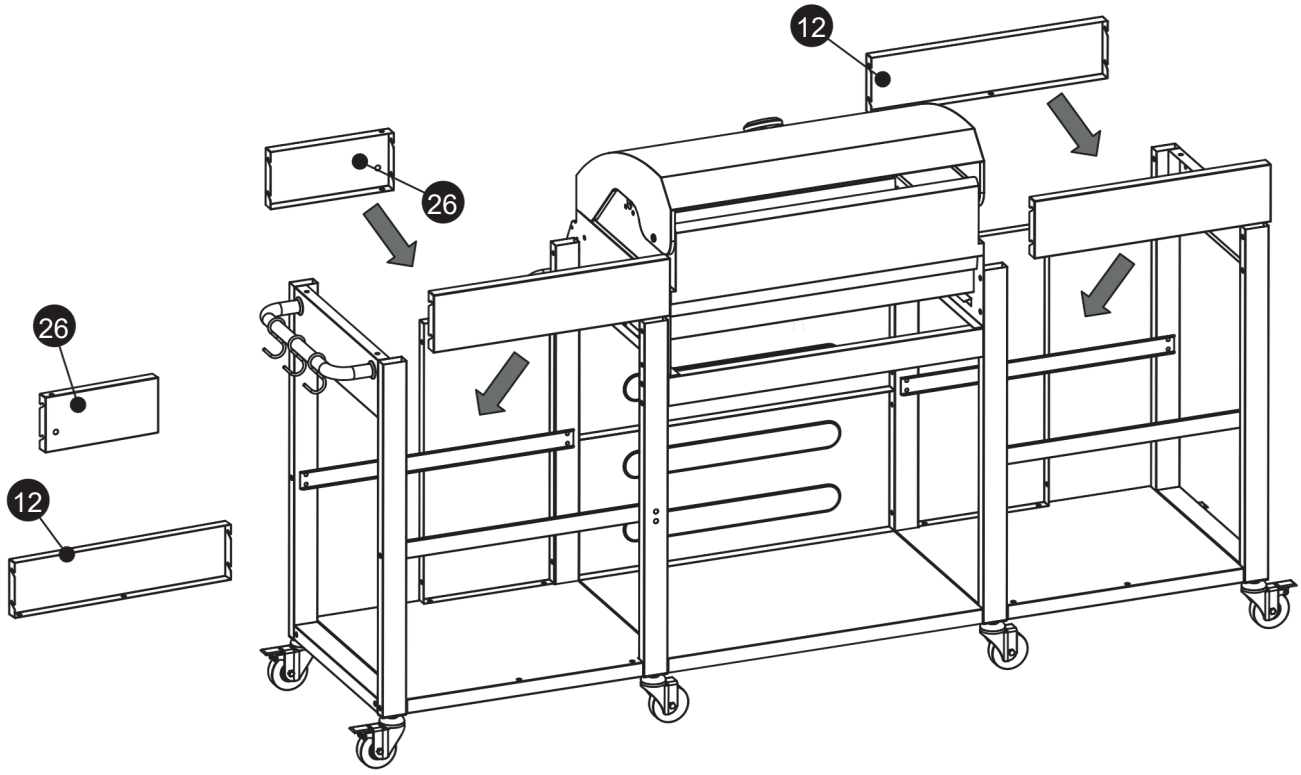

12

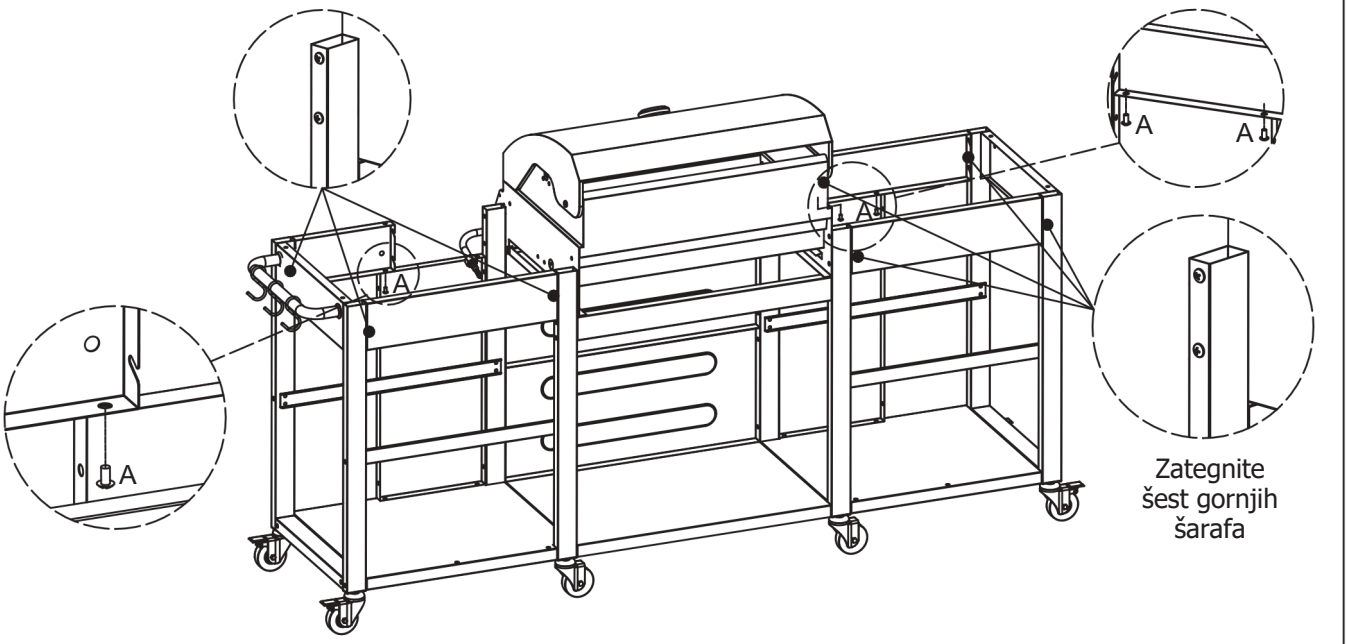

A M6×12 3 kom.

13

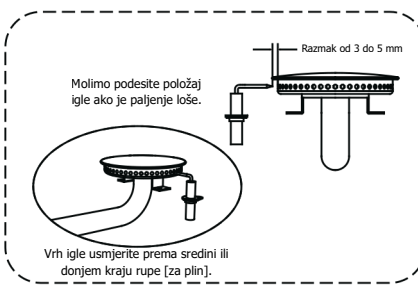

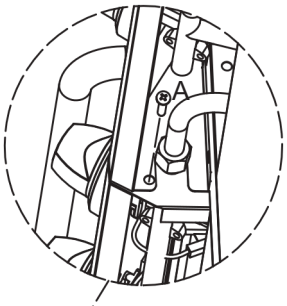

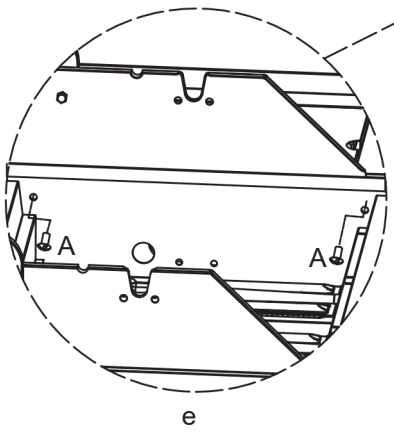

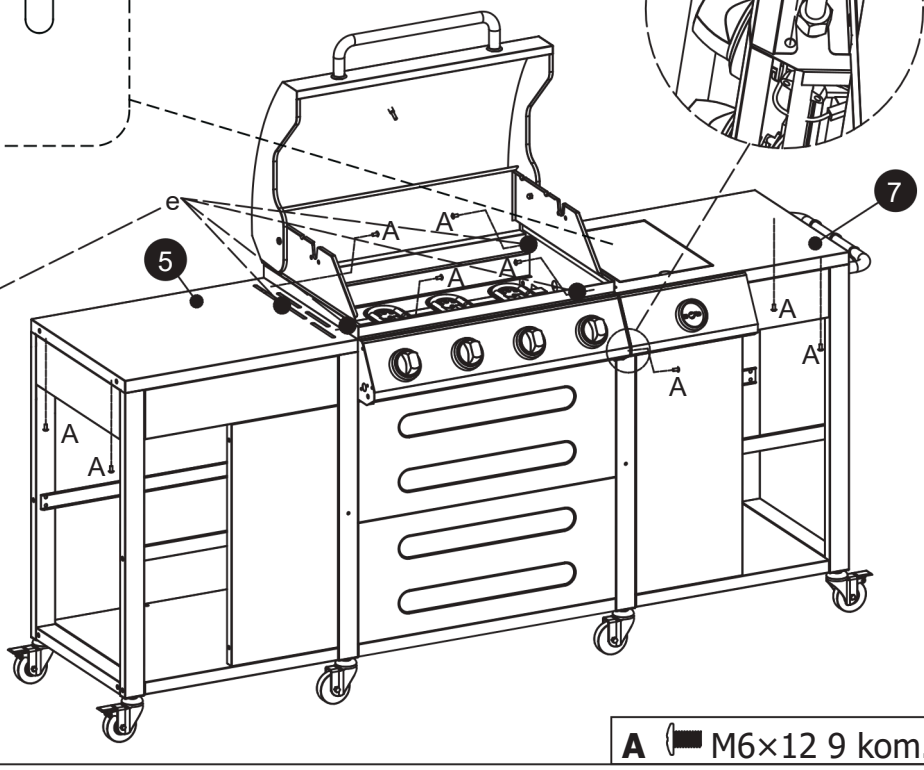

A M6×12 9 kom.

14

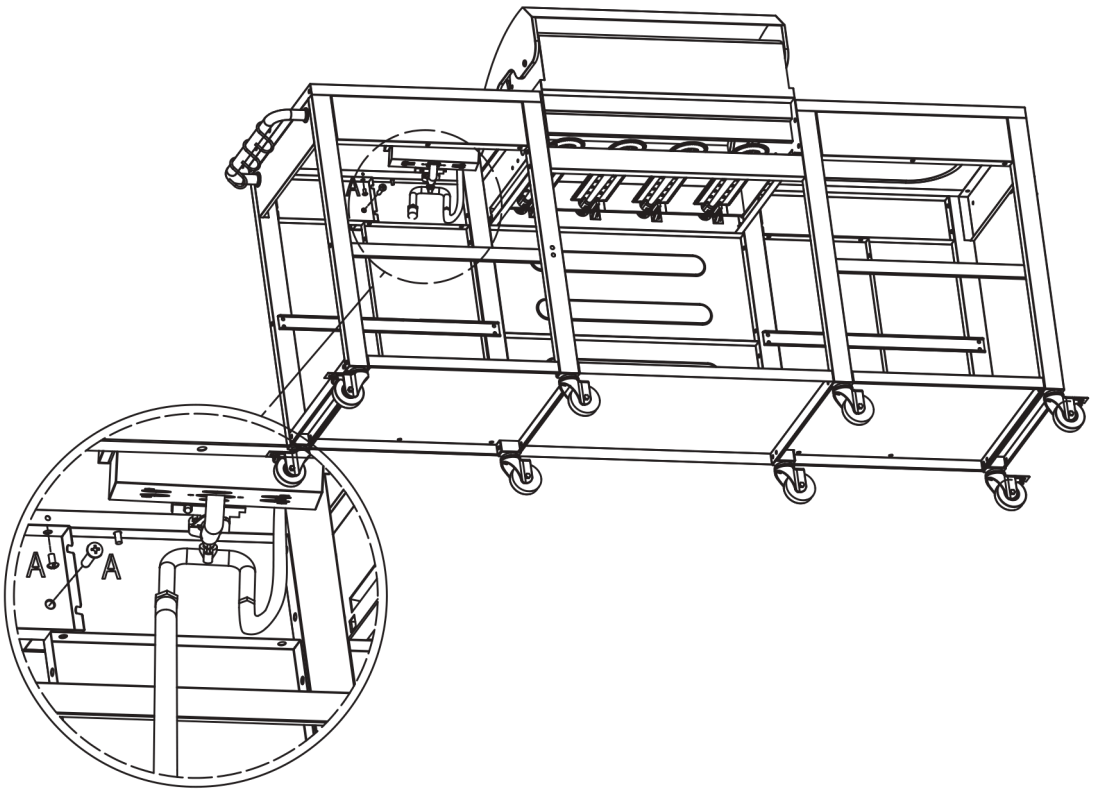

A M6×12 2 kom.

15

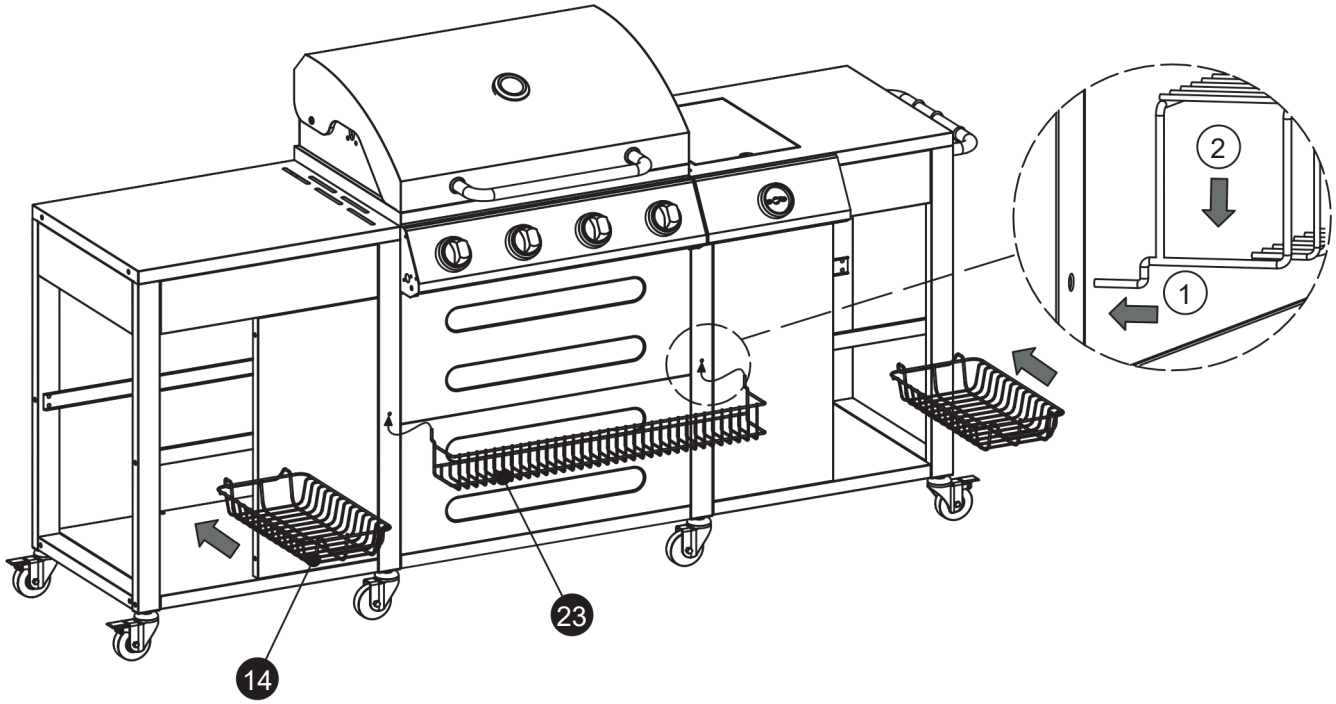

16

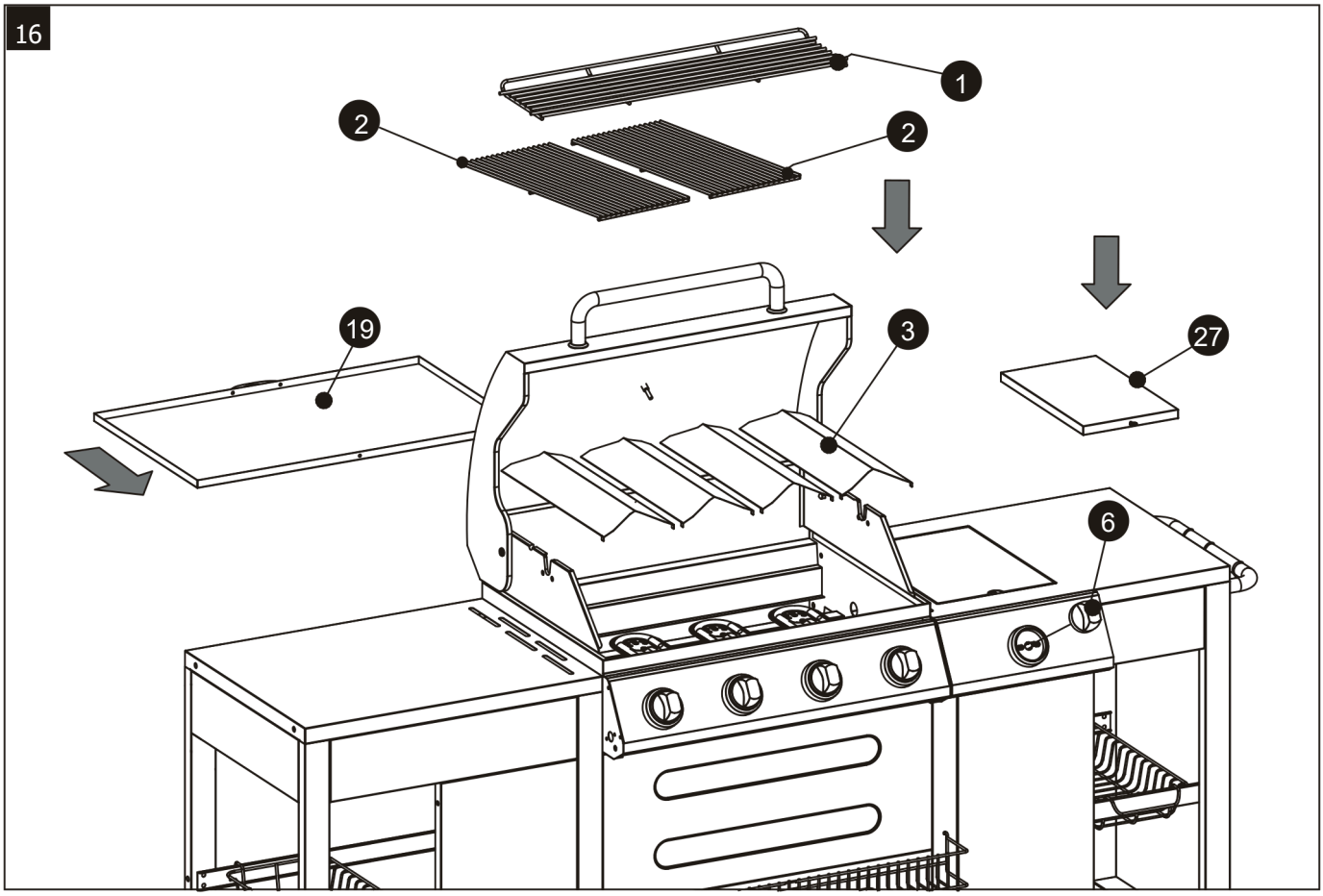

17

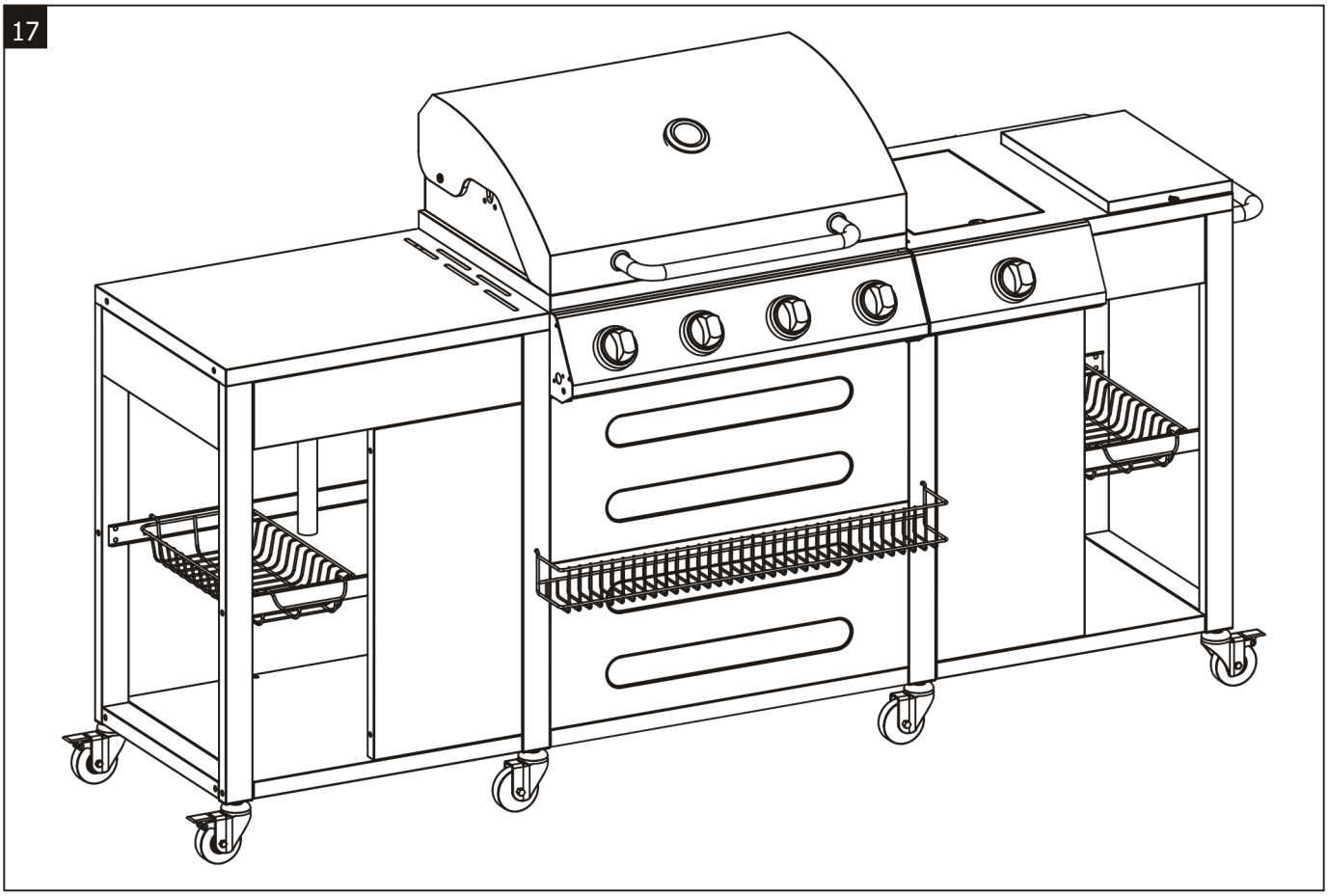

DRUGI DIO

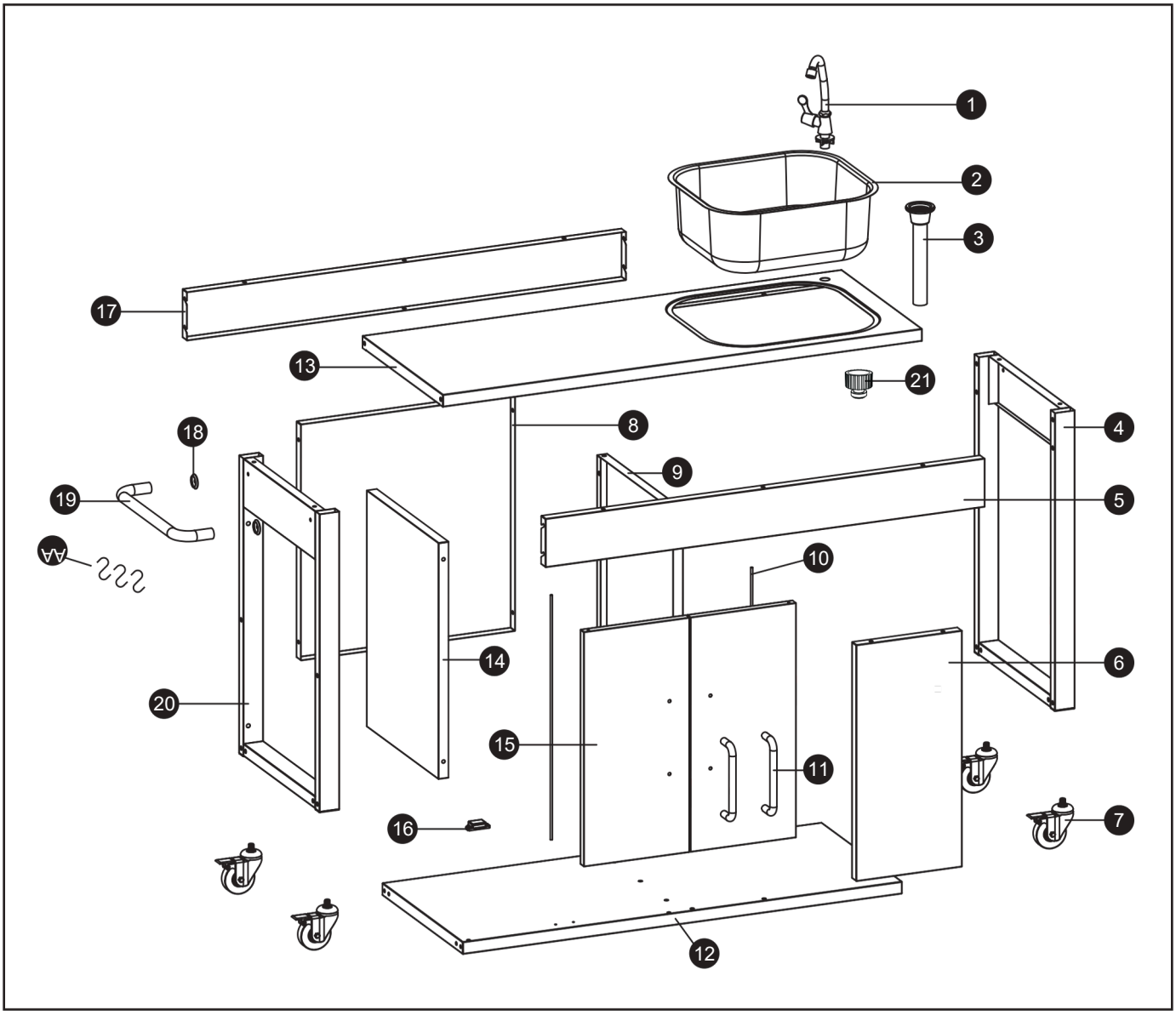

TREĆI DIO

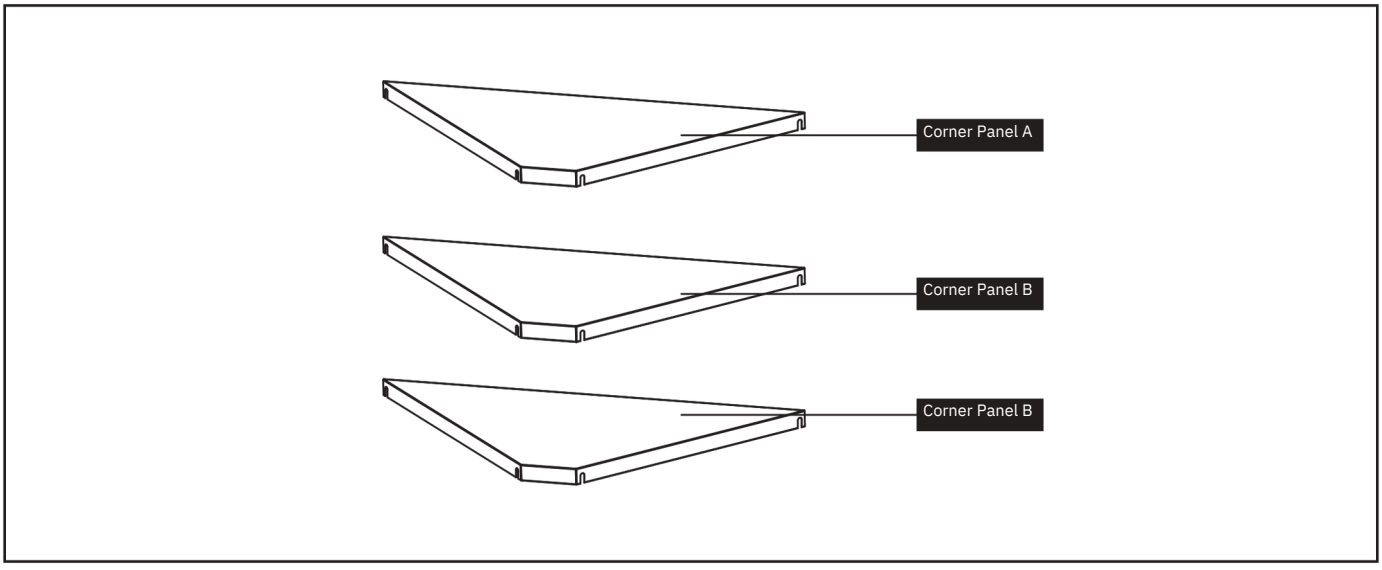

DRUGI DIO

Br.	Naziv	Ilustracija	Kol.
1	Česma	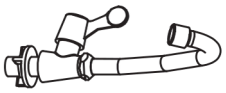	1
2	Sudopera	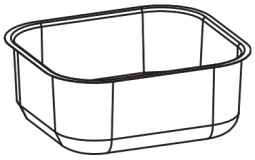	1
3	Odvod	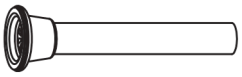	1
4	Desna noga	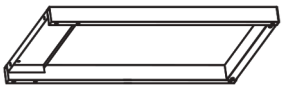	1
5	Prednji nosač		1
6	Prednja ploča	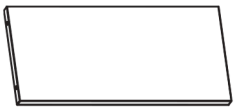	1
7	Točak sa kočnicom		4
8	Zadnja ploča	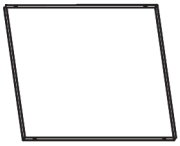	1
9	Desni panel ormarića	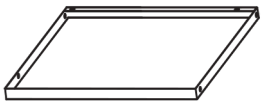	1
10	Osovina vrata		2
11	Ručka vrata	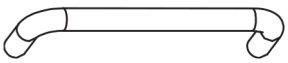	2
12	Bottom Shelf	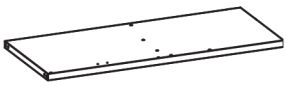	1
13	Adapter		1

Br.	Naziv	Iludstracija	Kol.
14	Gornji dio stola		1
15	Lijevi panel ormarića	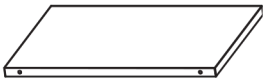	1
16	Vrata	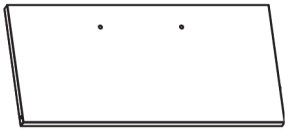	2
17	Magnet	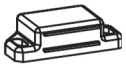	1
18	Zadnji nosač		1
19	Baza ručke		2
20	Sporedna ručka	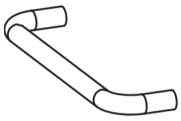	1
21	Lijeva noga		1
AA	Kuka		3
A	Šaraf M6×12		62+3
B	Šaraf M3×10		2+1
C	Matica M3		2
D	Matica M4		4+1
DAB	Sjedište osovine		2

TREĆI DIO

Br.	Naziv	Ilustracija	Kol.
	Ugaona ploča A	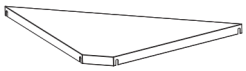	1
	Ugaona ploča B	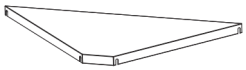	2

1

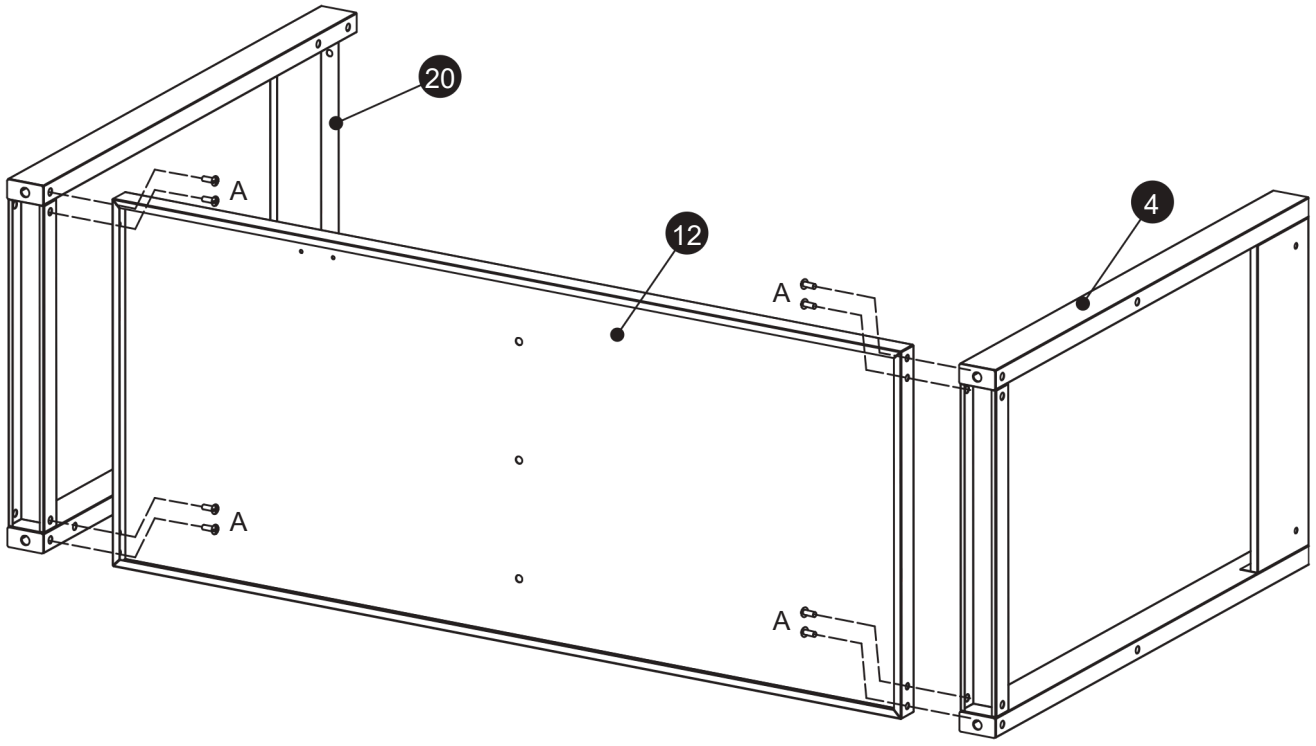

A M6×12 8 Kom.

2

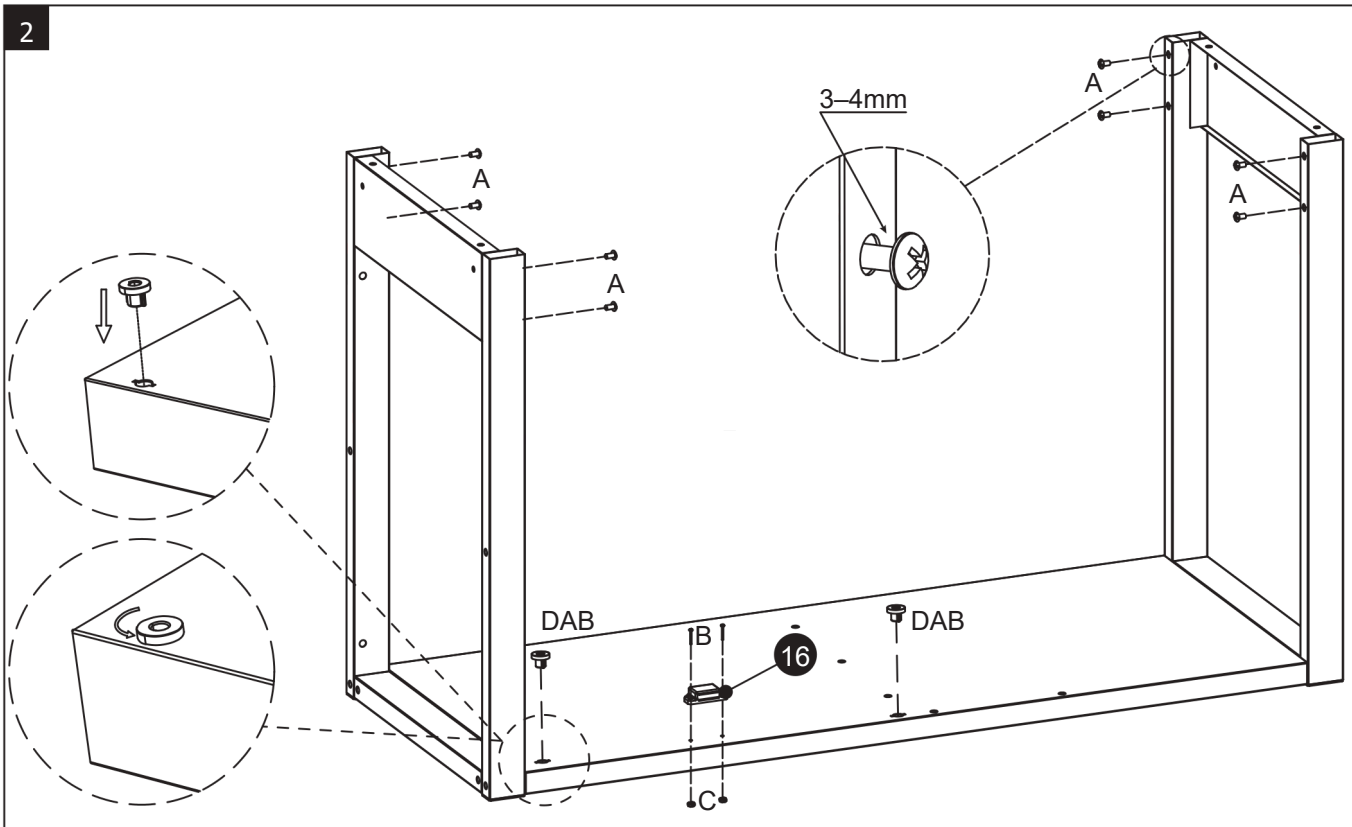

DAB 2kom. | **A** M6×12 8 kom. | **B** M3×10 2 kom. | **C** M3 2 kom.

3

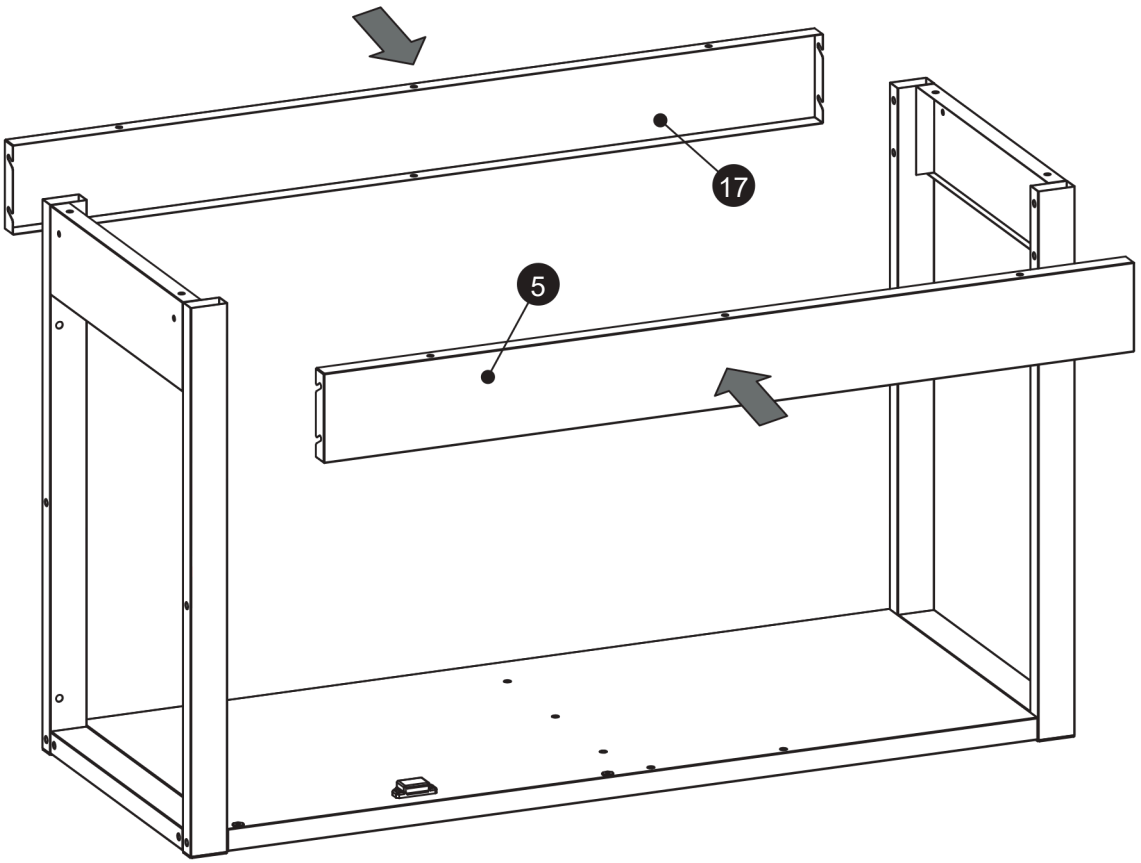

4

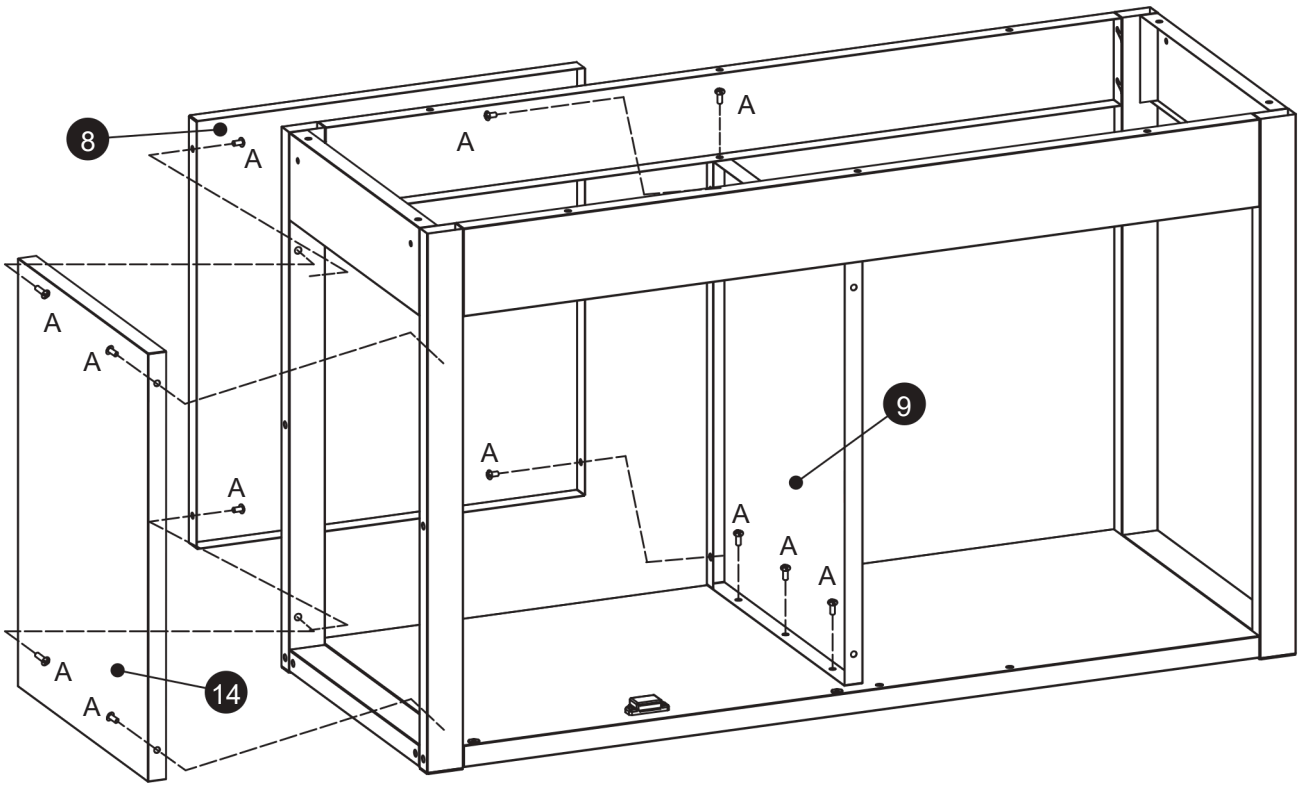

A M6×12 12 kom.

5

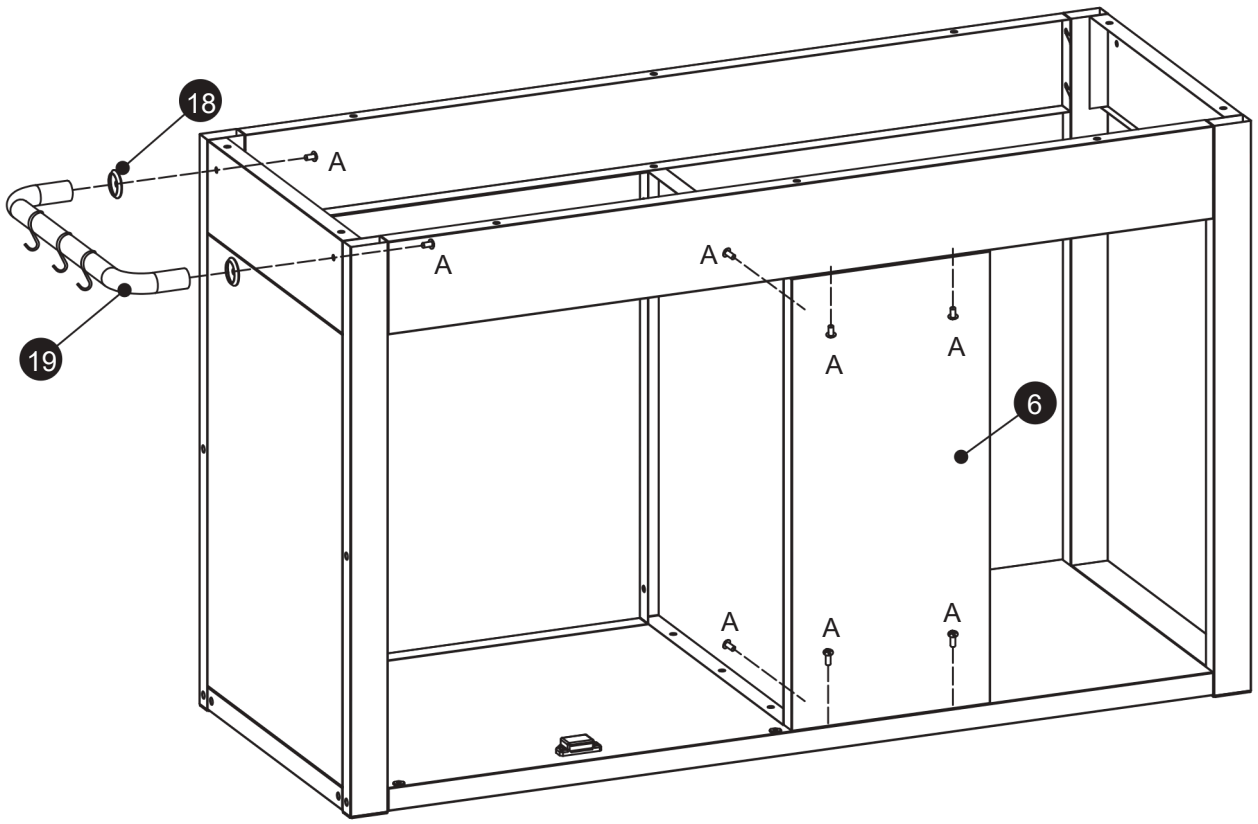

A M6×12 8 kom.

6

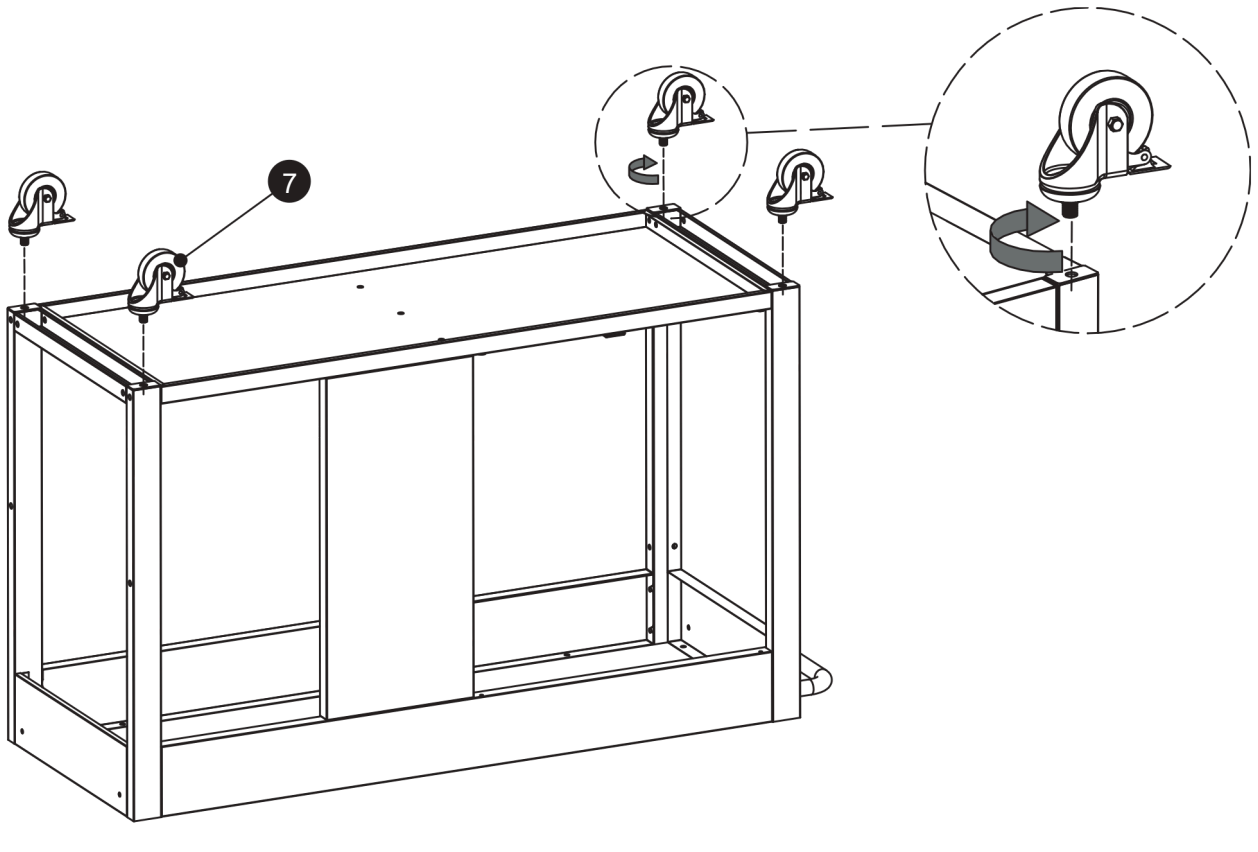

7

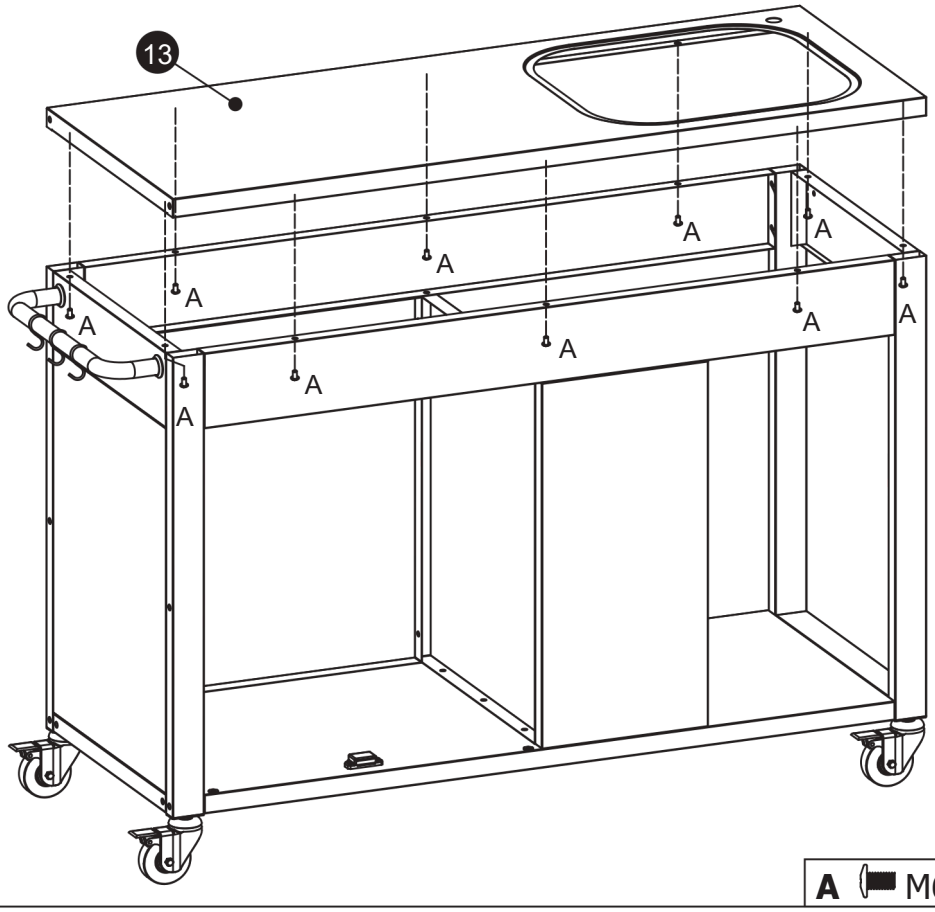

A M6×12 10 kom.

8

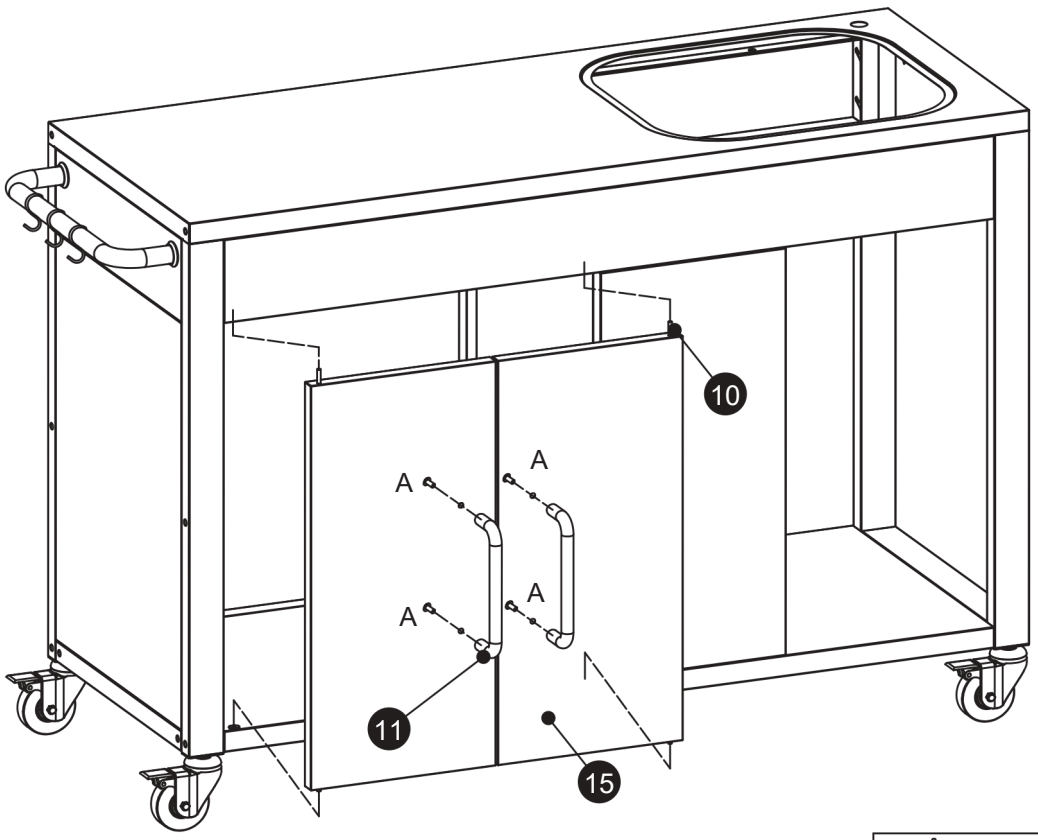

A M6×12 4 kom.

9

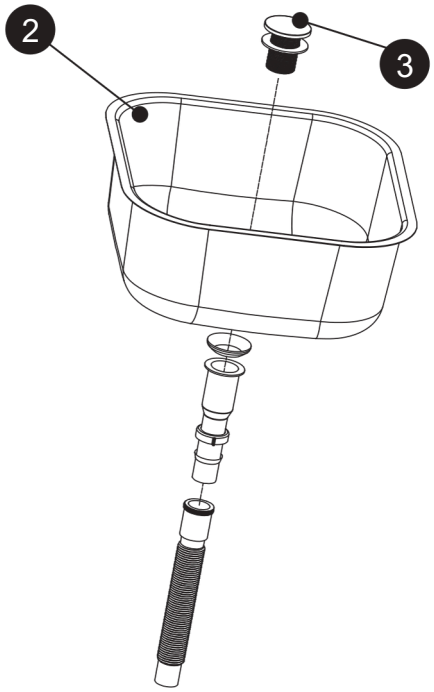

10

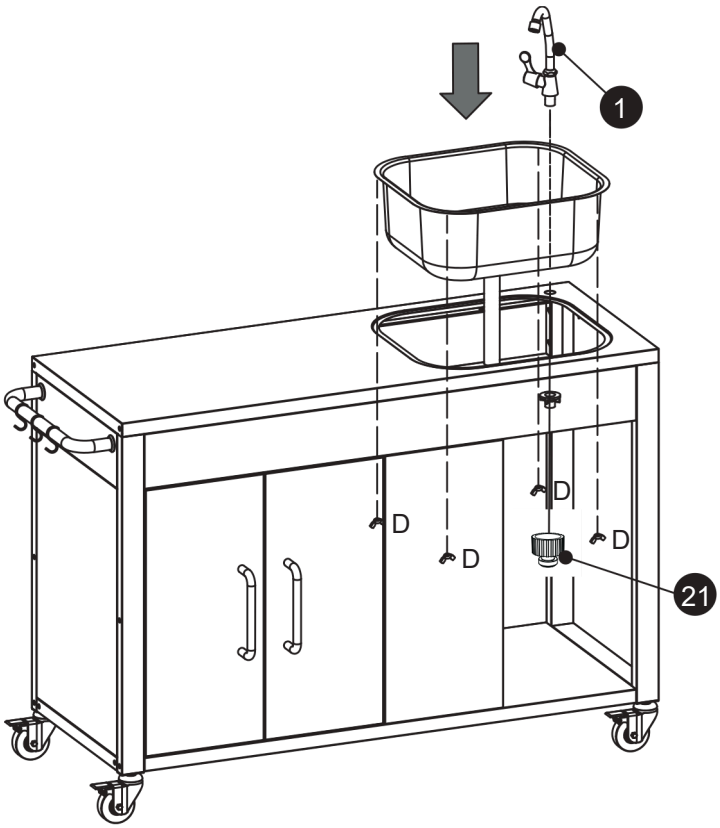

2-1

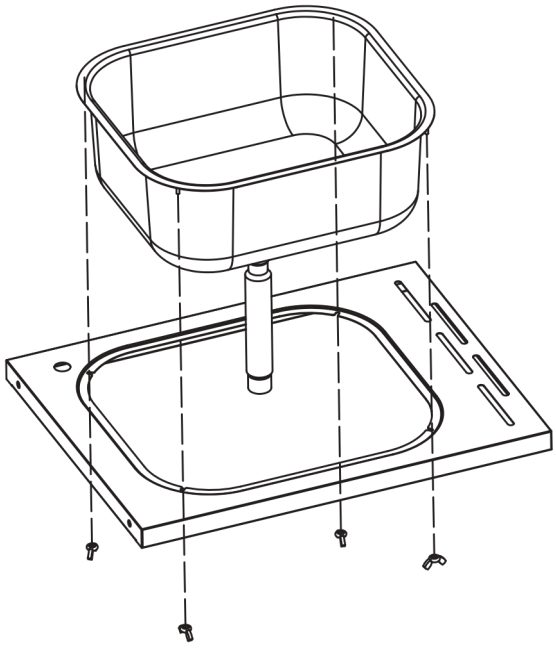

2-2

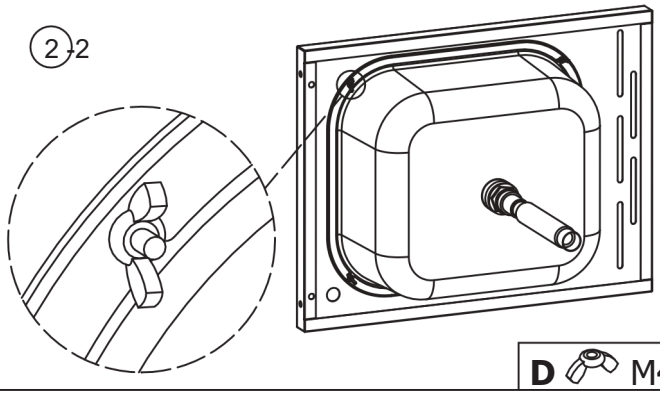

D M4 4 kom.

Prvi dio

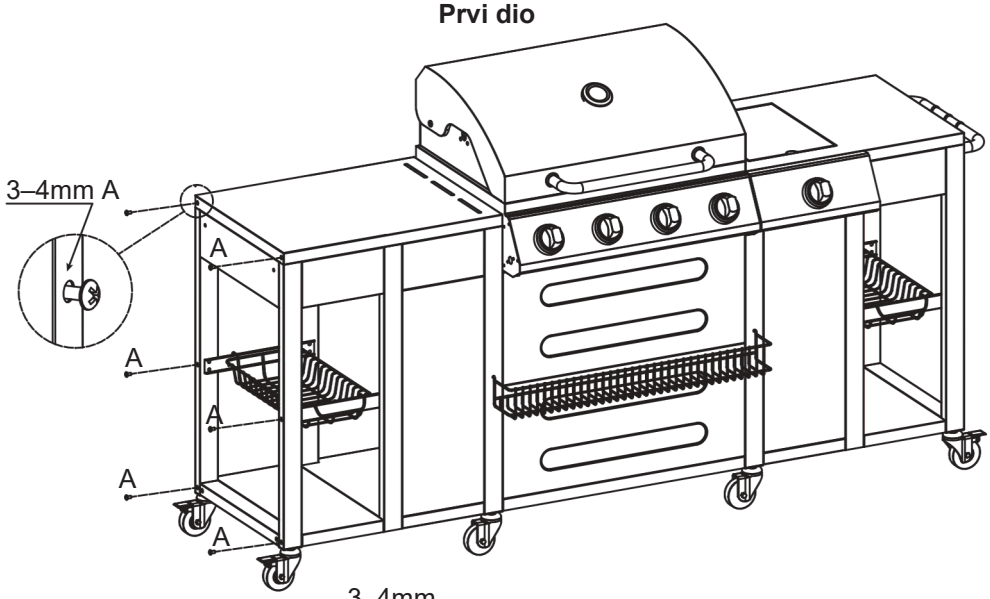

Drugi dio

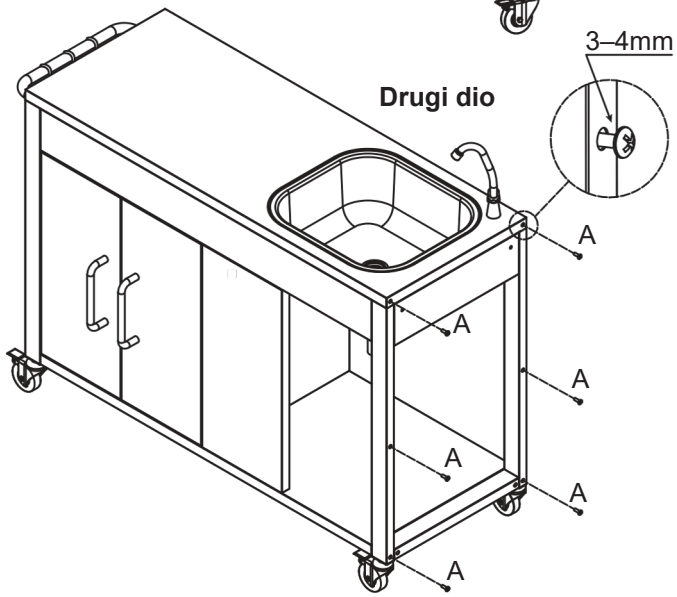

Treći dio

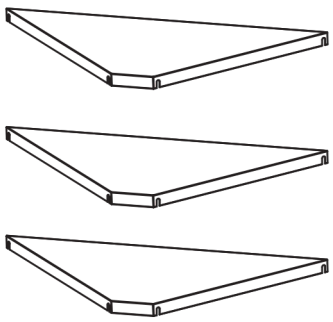

A M6×12 12 kom.

Prvi dio

Treći dio

Drugi dio

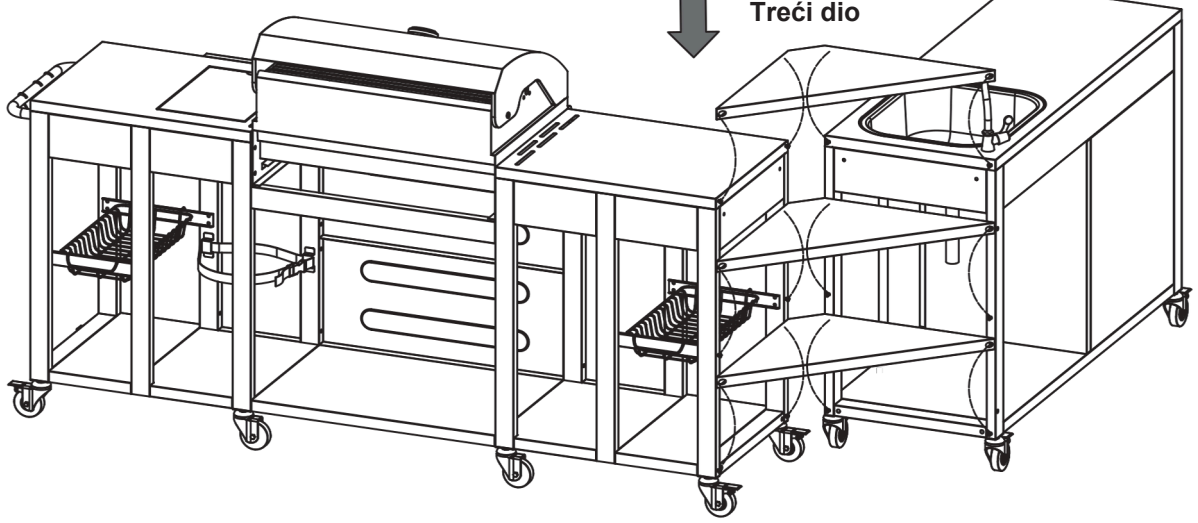

OPCIJA A

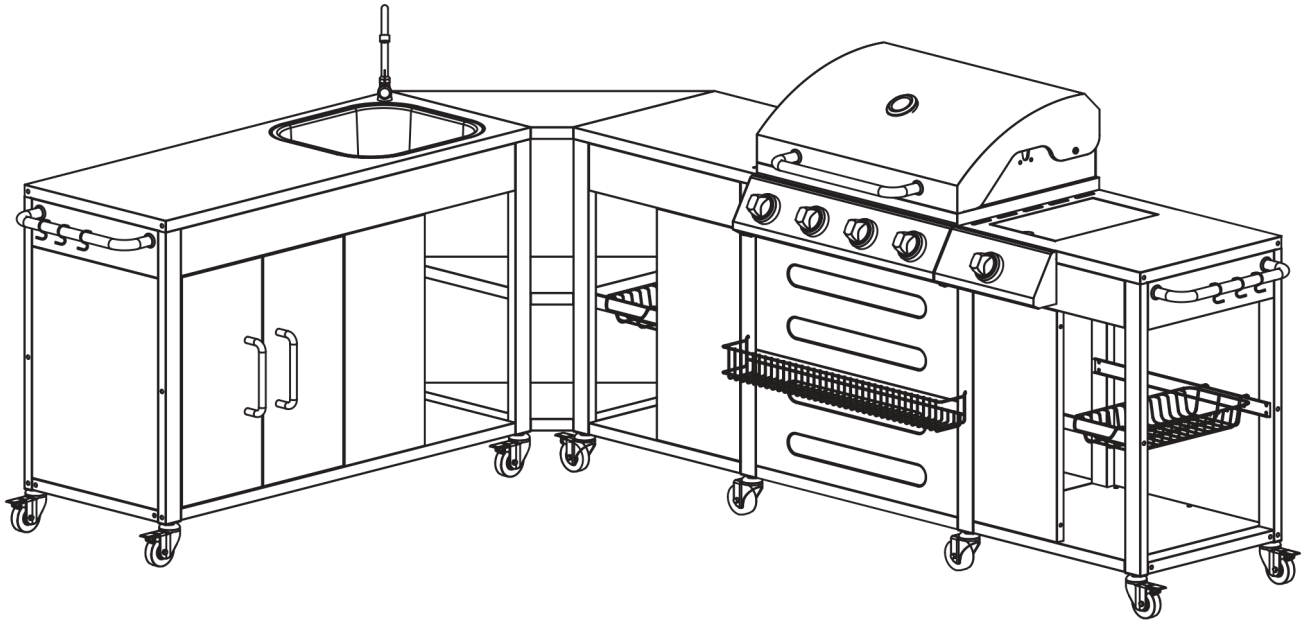

OPCIJA B

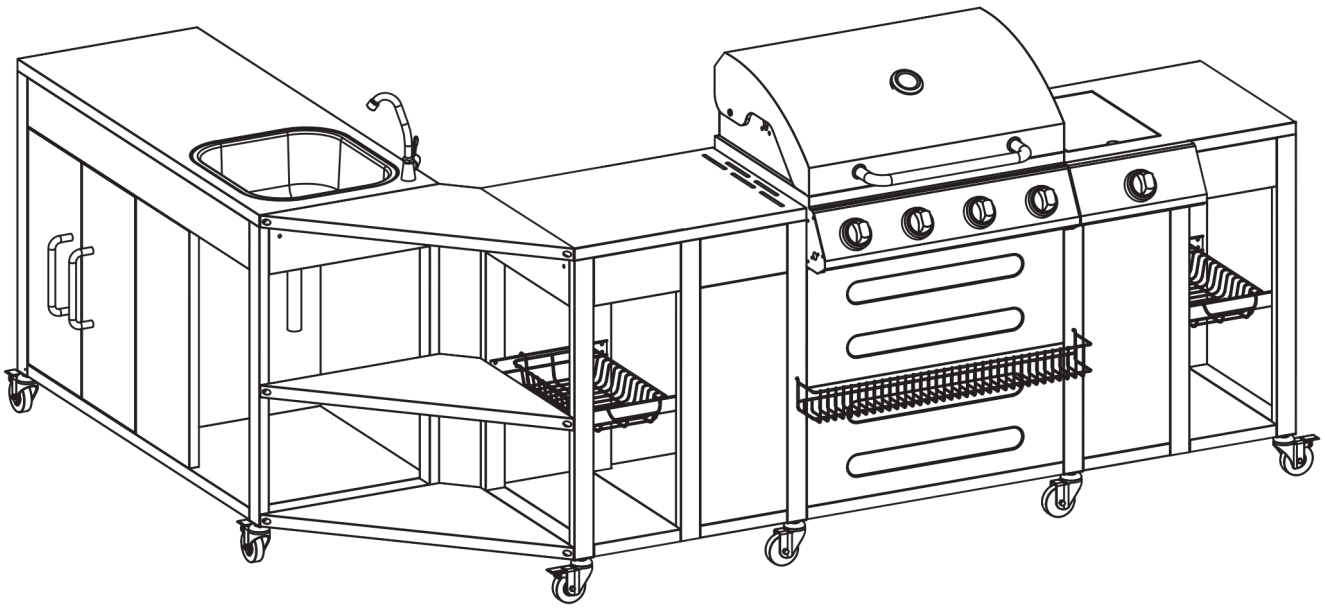

OPCIJA C

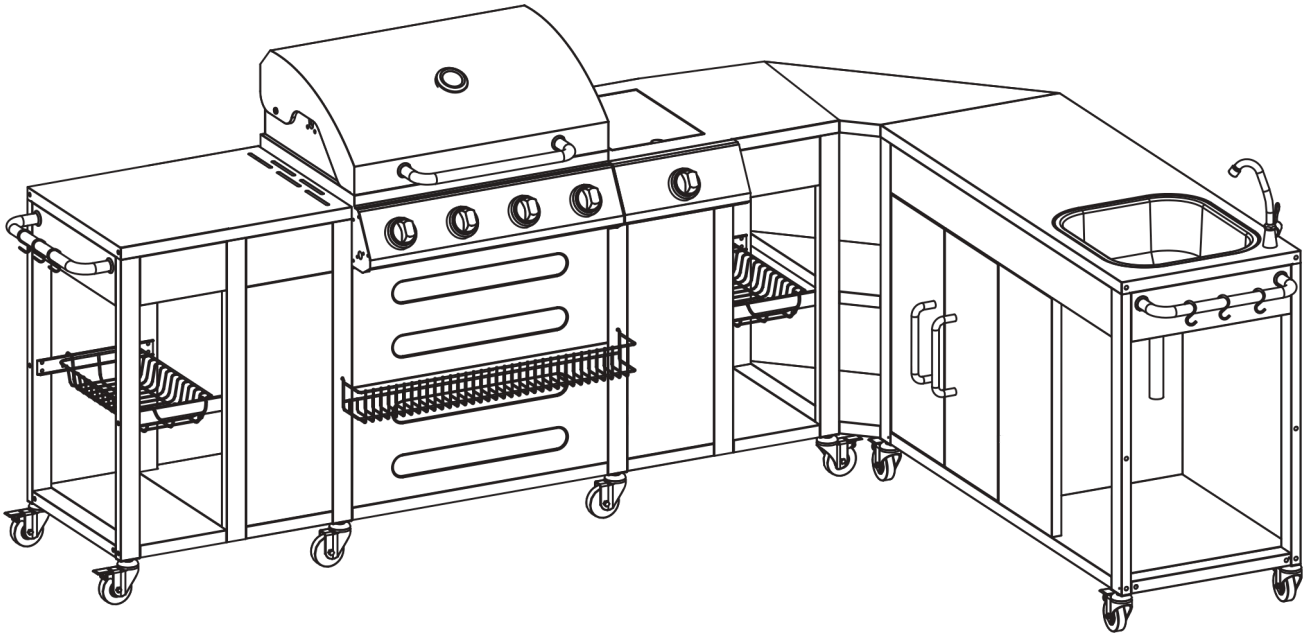

OPCIJA D

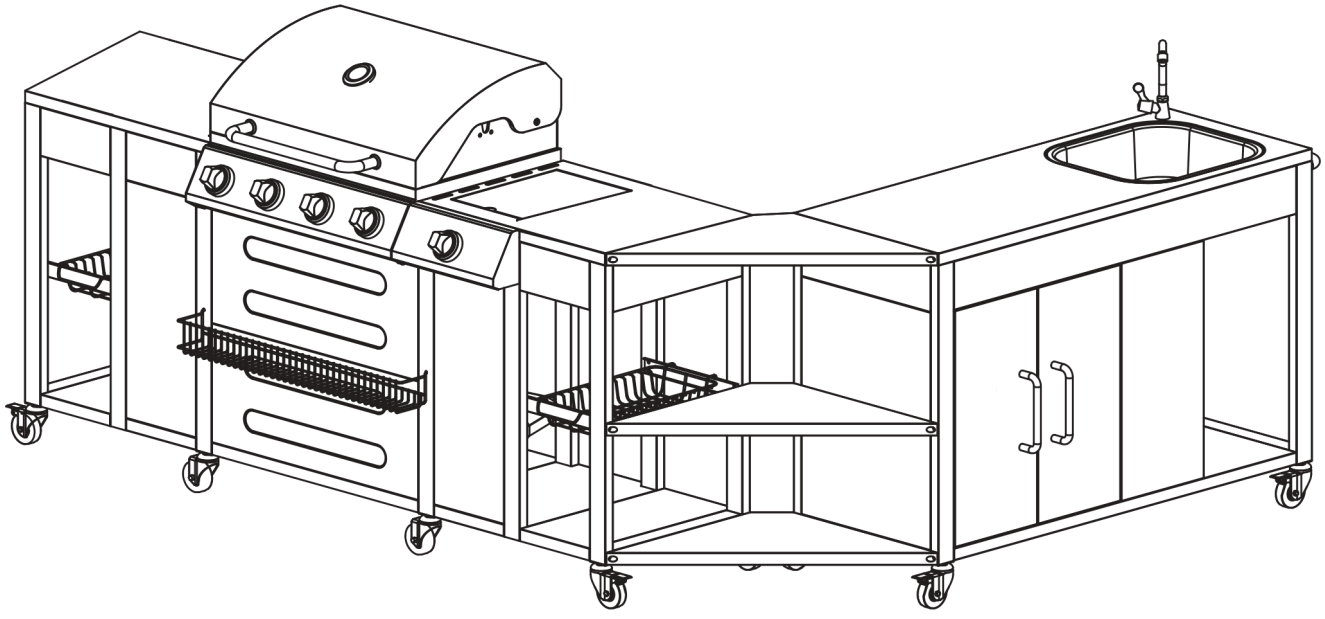

SPAJANJE PLINSKE BOCE NA UREĐAJ

Ovaj uređaj je prikladan samo za korištenje s mješavinama propan-butana pod niskim pritiskom ili LPG mješavinama (tečni naftni gas), opremljen odgovarajućim regulatorom niskog pritiska i fleksibilnim crijevom. Crijevo mora biti pričvršćeno na regulator i uređaj pomoću obujmica za crijevo. Ovaj roštilj je fleksibilno postavljen da radi na 28 mbar s butan plinom i 37 mbar s propan plinom, 30 mbar za LPG mješavine ili 50 mbar za LPG mješavine. Koristite regulator certificiran prema BS EN 12864:2001. Molimo vas da se posavjetujete sa svojim dobavljačem LPG-a za informacije o odgovarajućem regulatoru za vašu plinsku bocu.

REGULATOR I CRIJEVO

Koristite samo regulatore i crijeva odobrene za LPG pri gore navedenim pritiscima. Procijenjeni vijek trajanja regulatora je 10 godina. Preporučuje se da se regulator zamijeni unutar 10 godina od datuma proizvodnje.
Upotreba pogrešnog regulatora ili crijeva je nebezbjedna. Uvijek provjerite imate li ispravne artikle prije puštanja roštilja u rad.
Korišteno crijevo mora biti u skladu s relevantnim standardima za državu upotrebe. Dužina crijeva mora biti 1,5 metara (maksimalno). Istrošena ili oštećena crijeva moraju se zamijeniti. Osigurajte da crijevo nije začepljeno, savijeno ili u kontaktu s bilo kojim dijelom roštilja osim na priključku.

SKLADIŠTENJE UREĐAJA

Skladištenje uređaja u zatvorenom prostoru dozvoljeno je samo ako je plinska boca odspojena i uklonjena iz uređaja. Kada se uređaj ne koristi duže vrijeme, treba ga čuvati u originalnom pakiranju i na suhom mjestu bez prašine.

PLINSKA BOCA

- Plinska boca se ne smije ispuštati niti se njome smije grubo rukovati. Ako se boca ne koristi, mora biti odspojena. Postavite zaštitnu kapicu na ventil boce nakon odspajanja boce s uređaja.
- Boce se moraju čuvati na otvorenom u uspravnom položaju i van domašaja djece. Boca se ne smije skladištiti tamo gdje temperature mogu doseći iznad 50 °C. Ne skladištite bocu u blizini plamena, pilot svjetala ili drugih izvora paljenja. NEMOJTE PUŠITI U BLIZINI BOCE/BOCA.
- Ovaj roštilj je dizajniran za vanjsku upotrebu, daleko od bilo kakvih zapaljivih materijala. Važno je da nema nadzemnih prepreka i da postoji minimalna udaljenost od 1 metra od bočne ili zadnje strane roštilja.
- Važno je da ventilacioni otvori uređaja nisu začepljeni.
- Roštilj se mora koristiti na ravnoj, stabilnoj površini.
- Uređaj mora biti zaštićen od direktnog propuha i mora biti postavljen/zaštićen od direktnog prodora vode (npr. kiše).

D**ijelovi koje isporučuje proizvođač ili njegov agent ne smiju se mijenjati od strane korisnika. Nikakve modifikacije se ne smiju vršiti na bilo kojem dijelu ovog roštilja, a popravke i održavanje smije vršiti samo ovlašteni servisni inženjerl.**

SPAJANJE NA UREĐAJ

- Prije spajanja, provjerite da nema ostataka (krhotina) u glavi ventila boce, regulatora, gorionika i dijelova gorionika. Pauci i insekti se mogu gnijezditi i začepiti gorionik/Venturi cijev na otvoru. Začepljen gorionik može dovesti do požara ispod uređaja.
- Očistite rupe gorionika cijevima za čišćenje za teške uslove rada.

- Postavite crijevo na uređaj pomoću ključa kako biste ga zategnuli na priključak. Ako je crijevo potrebno zamijeniti, ono mora biti pričvršćeno za uređaj i regulator s obujmicama za crijevo. Odvojite regulator od boce (u skladu s uputstvima isporučenim uz regulator) kada se roštilj ne koristi.
- Roštilj se mora koristiti u dobro prozračenom prostoru. Ne ometajte protok zraka za sagorijevanje u gorionik kada je roštilj u upotrebi. KORISTITE OVAJ ROŠTILJ ISKLJUČIVO NA OTVORENOM.

PRIJE UPOTREBE PROVJERITE CURENJE PLINA
Nikada ne provjeravajte curenje plina otvorenim plamenom, uvijek koristite sapunicu.

PROVJERA CURENJA PLINA

1. Napravite 2–3 tečne unce (približno 60–90 ml) detekcijske otopine za curenje miješanjem jednog dijela sredstva za pranje posuđa (deterdženta) s tri dijela vode.
2. Provjerite je li kontrolni ventil ISKLJUČEN (OFF).
3. Spojite regulator na bocu i ON/OFF ventil na gorionik, osiguravajući da su veze sigurne. Zatim UKLJUČITE (ON) plin.
4. Nanesite sapunicu na crijevo i sve spojeve. Ako se pojave mjehurići, imate curenje koje se mora otkloniti prije ponovne upotrebe.
5. Isključite plin na ventilu boce nakon testiranja.
6. Ako se curenje otkrije i ne može se otkloniti, ne pokušavajte popraviti curenje već se obratite svom dobavljaču plina.

PALJENJE ROŠTILJA (GLAVNI GORIONIK)

UPUTE ZA PALJENJE

1. Otvorite poklopac prije paljenja gorionika roštilja.
2. Provjerite jesu li svi kontrolni prekidači gorionika u položaju "OFF" (ISKLJUČENO).
3. Otvorite ventil za kontrolu plina na boci i polako ga otvorite.
4. Iz položaja "OFF" (ISKLJUČENO) pritisnite i okrenite jedan kontrolni prekidač suprotno od kazaljke na satu u položaj "MAX".
5. Zvuk klika će signalizirati iskrenje upaljača.
6. Ako gorionik ne upali nakon 5 klikova, okrenite prekidač na "OFF" (ISKLJUČENO), pričekajte 3 minute i ponovite postupak.

Upozorenje: Ako bilo koji gorionik ne upali, okrenite kontrolni prekidač na OFF (u smjeru kazaljke na satu) i također zatvorite ventil boce. Pričekajte pet minuta prije ponovnog pokušaja paljenja.
Prije prve upotrebe, koristite roštilj oko 15 minuta s zatvorenim poklopcem i plinom postavljenim na HIGH (VISOKO). Ovo će 'zagrijati' unutrašnje dijelove i otkloniti premazanu završnu boju.

PALJENJE ROŠTILJA (BOČNI GORIONIK)

UPUTE ZA PALJENJE

1. Otvorite poklopac bočnog plamenika prije paljenja gorionika.
2. Iz položaja "OFF" (ISKLJUČENO), pritisnite dolje i okrenite kontrolni prekidač suprotno od kazaljke na satu u položaj "MAX".
3. Zvuk klika će signalizirati iskrenje upaljača.
4. Ako gorionik ne upali nakon 5 klikova, okrenite prekidač na "OFF" (ISKLJUČENO), pričekajte 2 minute i ponovite postupak.

Napomena: Labava veza između bočnog gorionika i ventila neće uzrokovati ličnu povredu, plamen se može pojaviti samo pri mješavini plina i kisika.
Upozorenje: Ako bilo koji gorionik ne upali, okrenite kontrolni prekidač na OFF (u smjeru kazaljke na satu) i također zatvorite ventil boce. Pričekajte pet minuta prije ponovnog pokušaja paljenja.

ČIŠĆENJE I NJEGA

OPREZ: Svo čišćenje i održavanje treba obavljati kada je roštilj hladan i kada je dovod goriva ISKLJUČEN na plinskoj boci.

ČIŠĆENJE:"Spaljivanje" roštilja nakon svake upotrebe (otprilike 15 minuta) smanjit će prekomjerne ostatke hrane na minimum.

VANJSKA POVRŠINA

- Koristite blagi deterdžent ili otopinu sode bikarbone i vruće vode. Na tvrdokornim mrljama može se koristiti neabrazivni prašak za ribanje, a zatim isperite vodom.
- Ako unutrašnja površina poklopca roštilja izgleda kao da se boja ljušti, to je nakupljena masnoća koja se pretvorila u ugljen i ljušti se. Čistite temeljno jakim, vrućim rastvorom sapunice. Isperite vodom i ostavite da se potpuno osuši. NIKADA NE KORISTITE SREDSTVA ZA ČIŠĆENJE PEĆNICA.

UNUTRAŠNJOST DNA ROŠTILJA

Uklonite ostatke koristeći četku, strugač i/ili jastučić za čišćenje, a zatim operite rastvorom sapunice. Isperite vodom i ostavite da se osuši.

REŠETKA ZA KUHANJE

Koristite blagi rastvor sapunice. Na tvrdokornim mrljama može se koristiti neabrazivni prašak za ribanje, a zatim isperite vodom.

ČIŠĆENJE SKLOPA GORIONIKA

- Isključite plin na kontrolnom dugmetu i isključite bocu.
- Uklonite rešetku za hlađenje.
- Očistite gorionik mekom četkom ili ga izduvajte komprimiranim zrakom i obrišite krpom.
- Očistite sve začepljene dijelove pomoću čistača cijevi ili čvrste žice (kao što je ispravljena spajalica).
- Pregledajte gorionik da li ima oštećenja (pukotina ili rupa). Ako se utvrdi oštećenje, zamijenite ga novim gorionikom. Ponovo instalirajte gorionik, provjerite jesu li otvori plinskog ventila pravilno postavljeni i pričvršćeni unutar gorionika (Venturi cijevi).

SERVISIRANJE

Vaš roštilj treba servisirati jednom godišnje od strane nadležne registrovane osobe.